214900
OH33-RMN-PT-G3-T4
带背景抑制的漫反射光电传感器

- 紧凑的型式
- 远作用距离
- 理想的背景抑制
- 具有pnp或npn功能的推挽输出
- 亮/暗电路可切换
- IO-Link
- 测量功能
- 感应范围和窗口函数可以毫米为单位进行参数化

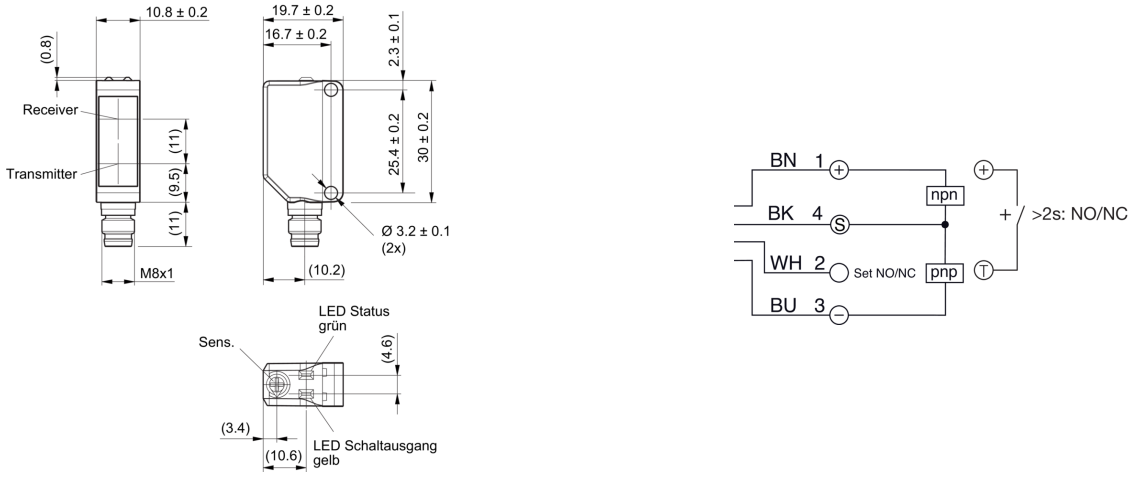

BK: 黑色 BN: 棕色 BU: 蓝色 WH: 白色

功能

IO-Link

技术数据（典型）	+20°C, 24 V DC
电气特征	
工作电压	10 … 30 V DC
空载电流（最大）	< 45 mA
反极性保护	是
短路保护	是
机械特征	
外壳尺寸	31 x 20 x 11 mm
外壳长度	20 mm
机箱高度	31 mm
外壳宽度	11 mm
外壳材料	塑料
材料	塑料 (窗口 / 光学元件)
重量	5 g
认证、许可	
防护等级	III
许可	UL

© di-soric . 保留变更权

214900
OH33-RMN-PT-G3-T4
带背景抑制的漫反射光电传感器

技术数据（典型）	+20°C, 24 V DC
一般特征	
工作原理	带背景抑制的漫反射传感器
评估	数字量
型式	长方体
出厂设置	开关频率 (500 Hz (标准))
输出端、输入端、接口	
开关输出端	推挽式, 100 mA, NO/NC, 可切换
电压降（最大）	1 V
接口	IO-Link (V1.1，COM2 38.4 kBd, 智能传感器配置文件)
光学数据	
光源	LED
颜色	红色
波长	620 nm
背景抑制	是
光斑尺寸	Ø 7 mm（距离为 100 mm 时）
探测范围、测量范围、公差极限	
作用距离	20 … 200 mm
标准测量板	200 x 200 mm (白色)
显示，操作	
灵敏度调整	电位计, IO-Link
显示	LED 绿色 - 状态, 黄色 - 开关输出端 1
时间特性	
开关频率	50 Hz … 500 Hz (50赫兹（精密）)
环境条件	
工作环境温度	-25 … +60 °C
防护等级	IP 67
电气连接	
连接	插头, M8, 4 针
附件	
连接电缆	TK … /4

背景抑制

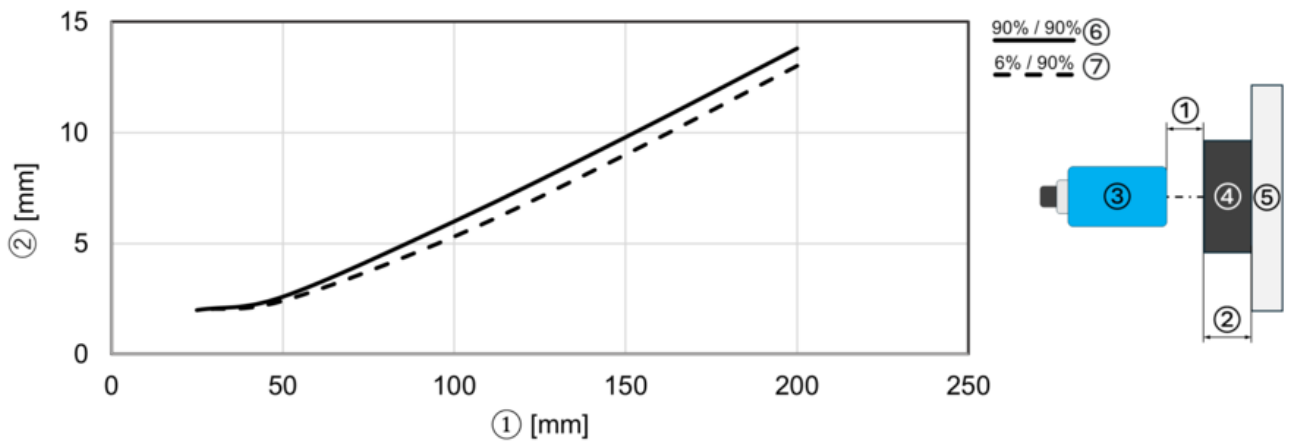

1) 距离传感器/物体（毫米）
2) 物体与背景之间的最小距离（毫米）
3) 传感器
4) 目的
5) 背景
6) 典型行为 - 物体为黑色 (6%) / 背景为白色 (90%)
7) 典型表现 - 物体白色 (90%) / 背景白色 (90%)

© di-soric . 保留变更权

214900
OH33-RMN-PT-G3-T4
带背景抑制的漫反射光电传感器

典型检测图（白色 90%）

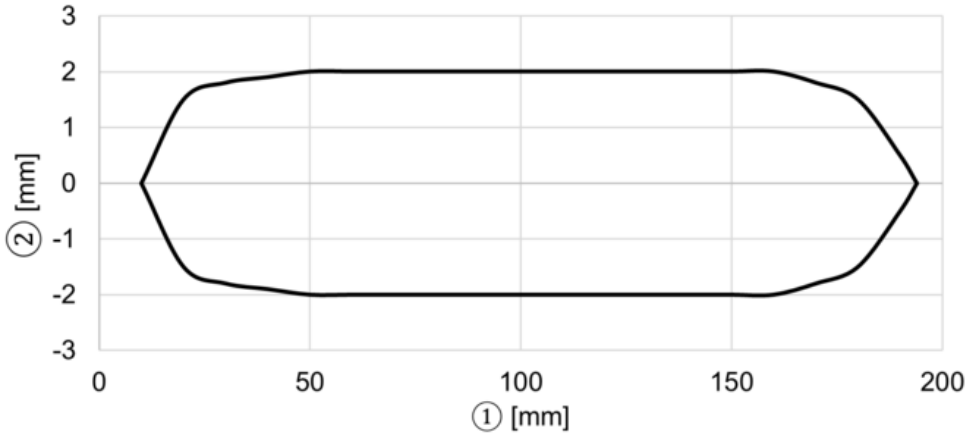

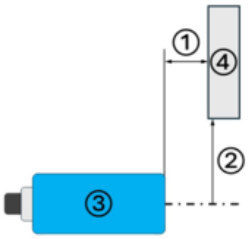

1) 传感器/标准测量板距离 [mm]
2) 偏移量（毫米）
3) 传感器
4) 标准测量板距离

更多信息 / 附件	**https://www.di-soric.com/214900**

© di-soric . 保留变更权 . 2026.09.24 . 侧 3 (3)