214846
ID600-BM38-EP15/300OCR
固定式 ID 阅读器

- 定位并检测（读取）ID 代码和纯文本
- 更新选项：DPM（Direct Part Mark，直接部件打标）
- 专家，紧凑且高效
- 大功率 LED 红白光源
- 灵活且性能卓越的软件 nVision-i
- 在执行过程中通过链接的 Profinet 输入端更改参数
- 简单直观的参数化设置
- 通过可换镜头实现 50 - 2,000 mm 的灵活工作距离
- 定制选项

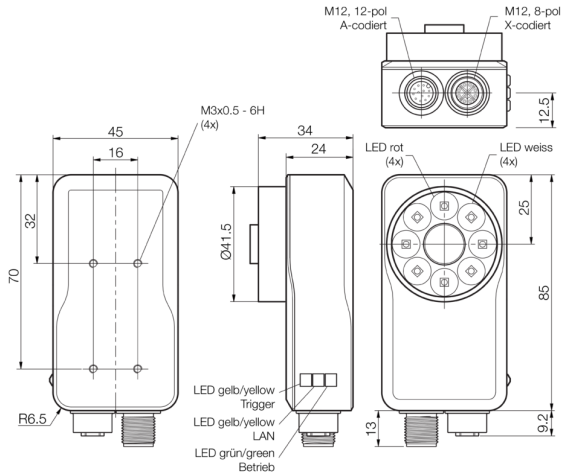

12-pol A-codiert

1	PLC_IN0	7	+UB
2	PLC_IN1	8	GND
3	OUT_2	9	NC
4	OUT_3	10	Trigger IN
5	READY	11	OUT_0
6	COMMON INTERFACE	12	OUT_1

8-pol X-codiert

1	LAN A+	5	LAN D+
2	LAN A-	6	LAN D-
3	LAN B+	7	LAN C-
4	LAN B-	8	LAN C+

功能

PROFINET INDUSTRIAL ETHERNET EtherNet/IP™

c UL us LISTED

技术数据（典型）	+20°C, 24 V DC
电气特征	
工作电压	18 … 30 V DC
空载电流（最大）	1000 mA (24 V DC)
反极性保护	是
短路保护	是
绝缘耐压强度	500 V
机械特征	
外壳尺寸	85 x 45 x 34 mm
外壳长度	34 mm
机箱高度	85 mm
外壳宽度	45 mm
外壳材料	锌压铸件 (黑色, 粉末涂层)
材料	PMMA (窗口 / 光学元件)
镜头连接	S 型接口
重量	265 g
认证、许可	
防护等级	III，在安全特低电压下工作
风险组 (DIN EN 62471)	风险组 1
许可	UL

© di-soric . 保留变更权 . 2026.07.15 . 侧 1 (2)

214846
ID600-BM38-EP15/300OCR
固定式 ID 阅读器

技术数据（典型）	+20°C, 24 V DC
一般特征	
模型	ID-600
型式	长方体
提示	nVision-i 24.1 的 EtherNet/IP
功能范围	
检查任务	读取代码（定义搜索区域）, OCR
	全球
代码类型 - 一维码（条形码）	Code 2 of 5, Codabar, Code 128, Code 39, Databar, UPC / EAN, Pharmacode
代码类型 - 二维码	Aztec Code, Data Matrix, Dotcode, QR
代码类型 - 堆栈码	PDF 417
供货范围	ID600-BM38-EP15/300OCR, O-S1-S-080-40, CS60-WINDOW
内部光源	大功率LED
输出端、输入端、接口	
开关输出端	推挽式, 100 mA
开关输出端数量	4（可编程）(1（准备）)
电压降（最大）	2 V
接口	以太网
协议	TCP/IP, FTP/SFTP, Profinet, 以太网/IP
光学数据	
颜色	红/白可切换（内部）
焦距	8 mm (可更换 S 型接口镜头)
探测范围、测量范围、公差极限	
分辨率	1456 x 1088 Pixel
像素大小	3.45 x 3.45 µm
工作距离	50.0 … 2000 mm
显示，操作	
显示	LED 绿色 - 运行, 黄色 - DATA-Link 黄色 - 触发器
时间特性	
FPS - 每秒帧数（最大）	30 Bilder/Sekunde
环境条件	
工作环境温度	0 … +50 °C
耐振动/冲击	10 … 55 Hz / 1.0 mm / 30 g / 11 ms
防护等级	IP 67
电气连接	
连接	插头, M12, 12 针 (A 编码)
连接 2	插口, M12, 8 针 (X-coded)
电缆	连接电缆最长 25 m
更多信息 / 附件	**https://www.di-soric.com/214846**

© di-soric . 保留变更权 . 2026.07.15 . 侧 2 (2)