207126
FS 50 M 60 G3-B8
颜色检测开关

- 固定光学元件
- 4 个通道，为多个标准应用示教
- 二进制编码时的 15 个通道
- 非常短的反应时间
- 可调的颜色公差
- 高环境光补偿
- 集成式长期稳定装置
- 区分最小的颜色差异
- 借助于按钮和软件进行参数化
- 按钮锁定功能

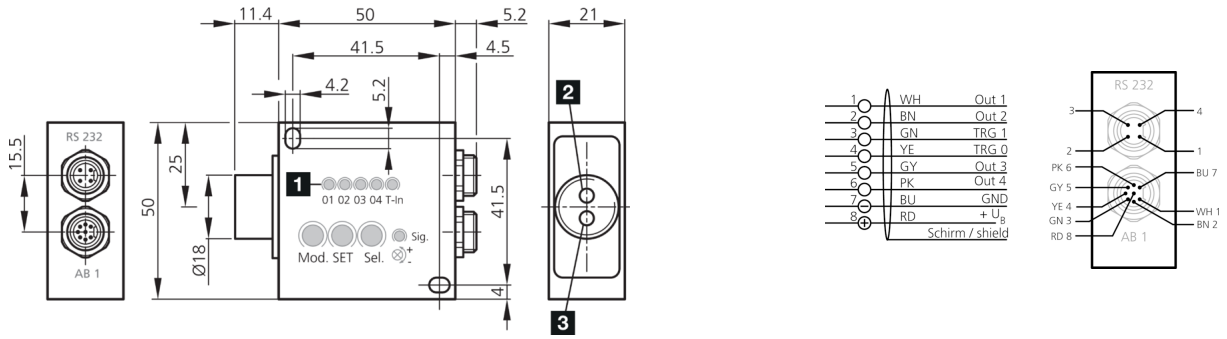

1) LED
2) 光轴 (E)
3) 光轴 (S)

BN: 棕色
BU: 蓝色
GN: 绿色
GY: 灰色
PK: 粉红色
RD: 红色
WH: 白色
YE: 黄色

功能

技术数据（典型）	+20°C, 24 V DC
电气特征	
工作电压	18 … 28 V DC
空载电流（最大）	500 mA
机械特征	
外壳尺寸	50 x 50 x 21 mm
外壳长度	21 mm
机箱高度	50 mm
外壳宽度	50 mm
光纤连接 / 固定光学元件	固定光学元件
外壳材料	铝 (阳极氧化)
认证、许可	
防护等级	III，在安全特低电压下工作
一般特征	
工作方式	■ 连续 ■ 外部触发 ■ 外部触发的颜色序列识别 ■ 外部示教 ■ 自发亮 ■ 主体颜色 ■ 每种颜色可以分配给任意输出端

© di-soric . 保留变更权 . 2026.01.22 . 侧 1 (2)

207126
FS 50 M 60 G3-B8
颜色检测开关

技术数据（典型）	+20°C, 24 V DC
功能范围	
内部颜色存储	100
测量通道数量	1
颜色通道传感器	■ 4 (通过按钮示教) ■ 15 (二进制编码)
颜色空间模式	■ XYZ / xyY / u'v'L* / L*a*b* / xyl (主体颜色) ■ XYZ / xyY / u'v'L / xyl (自发亮)
识别模式	■ 最小距离 (将测得的颜色分配给颜色距离最小的存储的颜色) ■ 检测球 (检测测量的颜色是否在规定的公差内) ■ 检测气缸 (检测测量的颜色是否在规定的公差内)
输出端、输入端、接口	
触发输入端	TRG 0
示教输入端	TRG 1
开关输出端	pnp/npn (4x), NO/NC
电压降（最大）	2 V
接口	RS232
脉冲延展	0 … 65535 ms 可调
开关输出编码	■ 二进制编码 = 15 个开关状态 (4x) ■ pnp + npn (4x)
光学数据	
光源	LED (可关闭)
颜色	白色
光斑尺寸	5 … 10 mm
颜色分辨率	DE Lab < 1
环境光补偿	动态, 可关闭
探测范围、测量范围、公差极限	
作用距离	30 … 60 mm
开关滞后（最大）	0 … 255 % (10% 预设置)
公差级别	5，通过按钮/借助于软件可自由选择
显示，操作	
操作元件	3
显示	LED (通道状态 (4x)，编程 (5x))
时间特性	
响应时间 / 扫描频率	■ 0.2 ms (在 5,000 Hz 时：可评估最多 100 种颜色) ■ 0.1 ms (在 10,000 Hz 时：可评估最多 30 种颜色) ■ 0.05 ms (在 20,000 Hz 时：可选择 3 种颜色)
响应时间	0.05 ms
释放时间	< 20 000 Hz
环境条件	
工作环境温度	-10 … +55 °C
防护等级	IP 54
电气连接	
连接	插头, M9, 8 针

更多信息 / 附件	https://www.di-soric.com/207126

© di-soric . 保留变更权 . 2026.01.22 . 侧 2 (2)