212883
US 12 M 400 G3-B4
漫反射超声波传感器

- IO-Link
- 可配置为漫反射或者镜反射超声波传感器
- 3 种不同的示教模式
- 工作范围可设置
- 非常细长的检测声束/小盲区
- 开关功能：常开触头/常闭触头，窗口功能可示教
- 对污染不敏感
- 小巧的型式
- 稳固的金属外壳
- 防护等级 IP 67

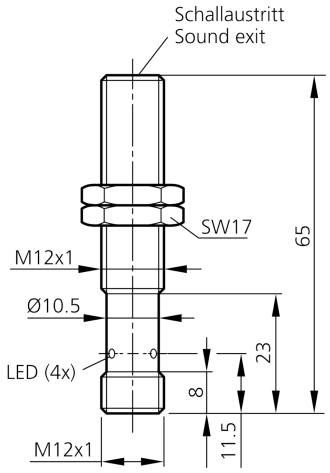

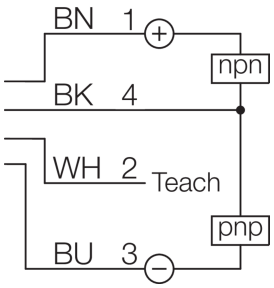

BK: 黑色　BN: 棕色　BU: 蓝色　WH: 白色

功能

IO-Link

技术数据（典型）	+20°C, 24 V DC
电气特征	
工作电压	18 … 30 V DC
空载电流（最大）	40 mA (24 V DC)
反极性保护	是
短路保护	是
绝缘耐压强度	500 V
机械特征	
外壳尺寸	M12 x 65 mm
螺纹	M12 x 1
外壳长度	65 mm
发射出口	轴向
装配距离（传感器至传感器）	200 mm
外壳材料	黄铜 (CuZn, 镀镍)
材料	环氧树脂，PUR (换能器表面)
重量	18 g
认证、许可	
防护等级	III，在安全特低电压下工作
许可	UL

© di-soric . 保留变更权 . 2026.05.23 . 侧 1 (2)

212883
US 12 M 400 G3-B4
漫反射超声波传感器

技术数据（典型）	+20°C, 24 V DC
一般特征	
工作原理	漫反射超声波传感器, 镜反射超声波传感器
评估	数字量 (借助 IO-Link)
型式	螺纹
特点	IO-Link
并行工作可能性	否
功能范围	
供货范围	传感器, 2 个螺母 M12
功能	Teach (Pin 2), Out 1, IO-Link (Pin 4)
输出端、输入端、接口	
开关输出端	推挽式, 150 mA, NO/NC, 可切换
最大切换电流	150 mA
电压降（最大）	2 V
接口	IO-Link (V1.1，COM2 38.4 kBd, 智能传感器配置文件)
探测范围、测量范围、公差极限	
额定感应距离 (Sn)	400 mm
作用距离	40 … 400 mm
调整范围	40 … 400 mm (示教)
分辨率	1.0 mm
标准测量板	200 x 200 mm
开关滞后（最大）	2 … 20 mm (可通过 IO-Link 设置)
再现性	< 1.5 mm
显示，操作	
灵敏度调整	远程示教
显示	LED 1x 绿色 - 状态, 1x 黄色 - 开关输出端
时间特性	
超声波频率	300 kHz
开关频率	10 Hz
准备就绪延迟（最大）	300 ms
环境条件	
冲击/振动负荷	30 g, 11 ms / 10 … 55 Hz, 1.0 mm
工作环境温度	-25 … +70 °C
温度漂移	0.2 %/K (无补偿)
温度漂移	< 1 %/Sn (补偿)
防护等级	IP 67
电气连接	
连接	插头, M12, 4 针
附件	
连接电缆	VKHM … /4

更多信息 / 附件	https://www.di-soric.com/212883

© di-soric . 保留变更权 . 2026.05.23 . 侧 2 (2)