212855
LAT52-80IU-B5
激光距离传感器

- IO-Link
- 精确的线性化目标检测
- 大探测范围
- 3 种作为 IO-Link 参数的运行模式
- 激光等级 1
- 红光激光器，带小激光点
- 易于操作
- 坚固的金属外壳

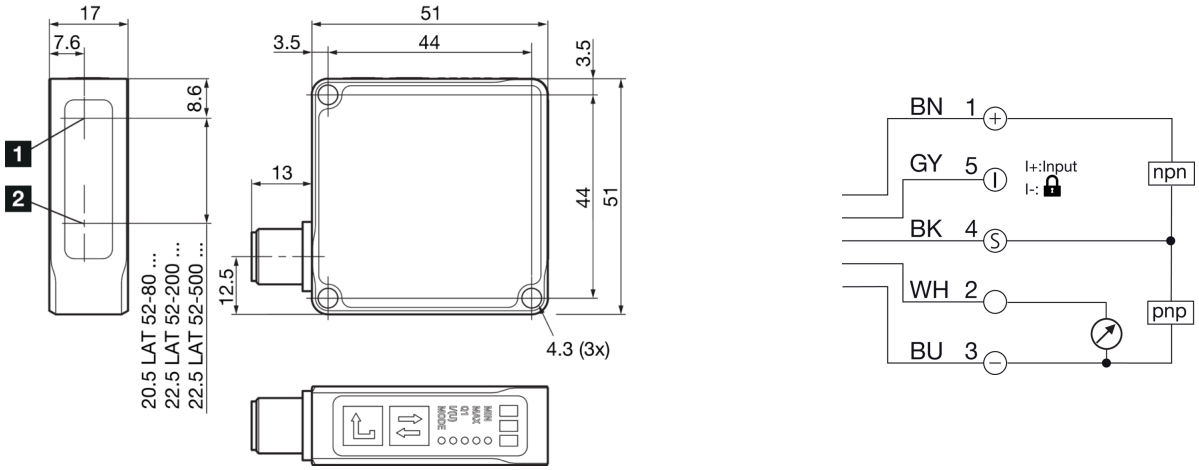

1) Light aperture

2) 接收器

BK: 黑色
BN: 棕色
BU: 蓝色
GY: 灰色
WH: 白色

功能

IO-Link

技术数据（典型）	+20°C, 24 V DC
电气特征	
工作电压	18 … 30 V DC (Supply Class 2)
空载电流（最大）	60 mA
绝缘耐压强度	500 V
机械特征	
外壳尺寸	51 x 51 x 17 mm
外壳长度	51 mm
机箱高度	51 mm
外壳宽度	17 mm
外壳材料	锌压铸件 (黑色, 粉末涂层)
材料 窗口 / 光学元件	塑料
重量	102 g
认证、许可	
防护等级	III，在安全特低电压下工作
许可	UL
一般特征	
型式	长方体

© di-soric . 保留变更权 . 2026.02.06 . 侧 1 (2)

212855
LAT52-80IU-B5
激光距离传感器

技术数据（典型）	+20°C, 24 V DC
功能范围	
操作模式	标准操作模式：常规应用, 速度：快速测量（测量速率 1200 Hz）, 功率：适用于深色物体
输出端、输入端、接口	
开关输出端	推挽式 (1x), 100 mA, NO/NC
电压降（最大）	2 V
模拟量输出端	0 … 10 V, 4 … 20 mA
接口	■ IO-Link V1.1，COM2 ■ 智能传感器配置文件
光学数据	
光源	激光
激光等级	CLASS 1 LASER PRODUCT, (IEC 60825-1:2014 / EN 60825-1:2014)
颜色	红色
波长	650 nm (Pp < 0.65 mW t = 4 µs)
光斑尺寸	Ø 0.5 mm
探测范围、测量范围、公差极限	
测量范围	30 … 80 mm (6 ...90% 漫反射率)
分辨率	0.01 mm (模式：标准，平均值 16)
再现性	0.02 mm, 模式：标准，平均值 16
线性度错误	± 0.05 mm (模式：标准，平均值 16)
显示，操作	
灵敏度调整	键盘
显示	LED 绿色 - 状态, 黄色 - 开关输出端, 红色 - Signal weak
时间特性	
测量频率	1000 Hz, (在不带滤波器的速度传感器模式下，最大 1200 Hz）
准备就绪延迟（最大）	300 ms
环境条件	
冲击/振动负荷	30 g, 10 … 55 Hz / 0.5 mm
工作环境温度	0 … +50 °C
温度漂移	0.04 %/K
防护等级	IP 67
电气连接	
连接	插头, M12, 5 针
附件	
连接电缆	VK … /5
更多信息 / 附件	**https://www.di-soric.com/212855**

© di-soric . 保留变更权 . 2026.02.06 . 侧 2 (2)