210506
CS 50 BM2-4L-ES-G1
视觉传感器 - CS 50

- 每分钟多达 2520 次检查，性能极高
- 通过 FTP 导出图像
- 光源、滤光片和偏振片可更换
- Profinet / 以太网 / TCP/IP / RS232
- 零件识别、存在性、测量、定位、计数和逻辑
- 集成了无磨损的自动对焦
- 一个设备中有两个焦距，可通过点击变焦进行切换
- 紧凑的型式和低重量
- 实际上可以处理不受限制的任务数量

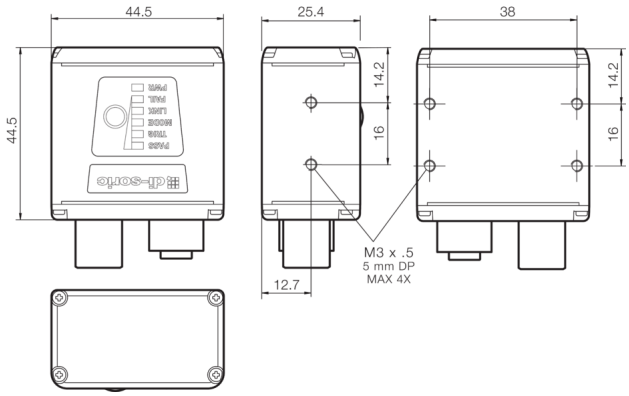

功能

EtherNet/IP™

技术数据（典型）	+20°C, 24 V DC
电气特征	
工作电压	4.75 … 30 V DC
空载电流（最大）	150 mA (24 V DC)
机械特征	
外壳尺寸	44.5 x 44.5 x 25.4 mm
外壳材料	铝 (黑色)
重量	68 g
认证、许可	
防护等级	III，在安全特低电压下工作
许可	UL
一般特征	
模型	CS 50
型式	长方体
功能范围	
检查任务	零件识别, 存在, 测量, 计数, 逻辑
特征	内部触发, 外部触发输入端, PC 软件设置, 用户自定义输出端的逻辑, 极高分辨率 (640 x 480), 自由运行
任务数量	无限制 (1.4 GB), 使用 ProfiNet 运行时 1-255
内部光源	大功率红光

© di-soric . 保留变更权 . 2026.01.20 . 侧 1 (2)

210506
CS 50 BM2-4L-ES-G1
视觉传感器 - CS 50

技术数据（典型）	+20°C, 24 V DC
输出端、输入端、接口	
输入/输出端数量	1/3（二进制）
高电平触发输入端	> 2.0 V (on)
低电平触发输入端	< 1.0 V (off)
开关输出端	< 100 mA (每个输出端，光隔离，客户提供电流限制装置)
接口	■ RS232 ■ 以太网 ■ 数字输入/输出
协议	以太网/IP, Profinet, TCP/IP, FTP
光学数据	
焦距	16 mm, 32 mm
曝光时间	66 … 58825 µs
探测范围、测量范围、公差极限	
分辨率	640 x 480 Pixel (全局快门，VGA / sw)
工作距离	100.0 … 2000 mm
显示，操作	
操作元件	1
时间特性	
FPS - 每秒帧数（最大）	42 Bilder/Sekunde
环境条件	
工作环境温度	0 … +40 °C
防护等级	IP 65 / IP 67

更多信息 / 附件	https://www.di-soric.com/210506

© di-soric . 保留变更权 . 2026.01.20 . 侧 2 (2)