CS-WINDOWKIT-POL

Polfilter
Polarization filter
Polariseur

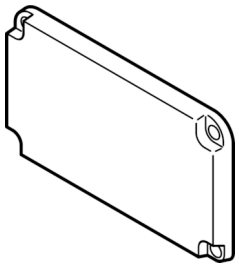

di-soric GmbH & Co. KG
Steinbeisstraße 6
DE-73660 Urbach
Germany
Tel: +49 (0) 7181/9879-0
info@di-soric.com · www.di-soric.com

210185

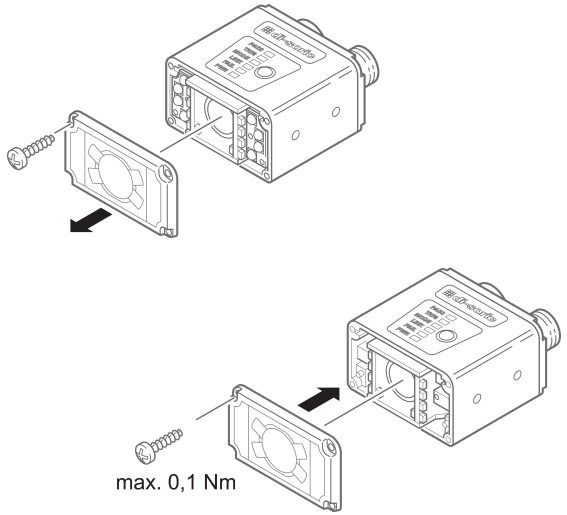

mm

Technische Daten	Technical data	Caractéristiques techniques	+20°C
Geeignet für	To be used for	Convient pour	Vision Sensoren - CS 50 / CS 50 Vision Sensors / Capteurs de vision - CS 50
Komponente	Component	Composants	Polfilter / Polarization filter / Polariseur
Anzugsmoment (max.)	Tightening torque (max.)	Couple de serrage (max.)	0,1 Nm / 0.1 Nm / 0,1 Nm

Stand 17.04.26, Änderungen vorbehalten

As of 04/17/26, subject to change

État 17.04.26, sous réserve de modifications

Sicherheitshinweise	Safety instructions	Consignes de sécurité
Allgemeiner Sicherheitshinweis WARNUNG! Kein Sicherheitsbauteil gemäß 2006/42/EG und EN 61496-1 /-2! Darf nicht zum Personenschutz eingesetzt werden! Nichtbeachtung kann zu Tod oder schwersten Verletzungen führen! Nur bestimmungsgemäß verwenden!	**General safety notice** WARNING! Not a safety component pursuant to 2006/42/EG and EN 61496-1/-2! May not be used for personal protection! Non-compliance can lead to death or serious injuries! Only use as directed!	**Consigne de sécurité générale** AVERTISSEMENT ! Ce produit n'est pas un composant de sécurité au sens des règlementations 2006/42/CE et NF EN 61496-1/-2 ! Ne pas l'utiliser pour la protection des personnes ! Le non-respect de cette consigne peut entraîner la mort ou des blessures graves ! N'utiliser le produit que selon son utilisation conforme !

CS-WINDOWKIT-POL

偏振滤光片

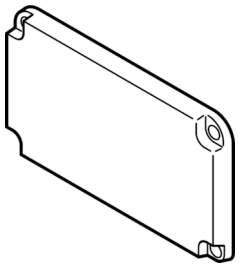

di-soric GmbH & Co. KG
Steinbeisstraße 6
DE-73660 Urbach
Germany
Tel: +49 (0) 7181/9879-0
info@di-soric.com · www.di-soric.com

210185

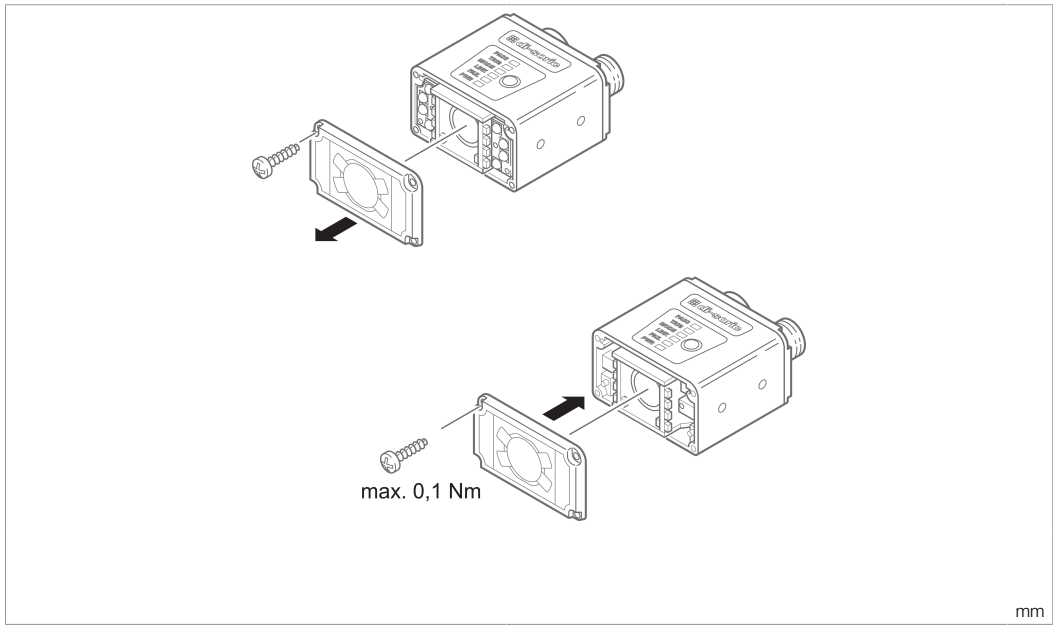

技术数据	+20°C
适合用于	视觉传感器 - CS 50
组件	偏振滤光片
拧紧力矩（最大）	0.1 Nm

版本 26.04.17，保留变更权

安全提示

一般安全提示
警告！没有符合 2006/42/EU 和 EN 61496-1 /-2 标准的安全结构件！不得用于人身安全保护！不遵守规定会导致死亡或重伤危险！仅按规定使用！

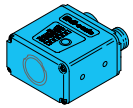

Zubehör für CS 50…

Accessories for CS 50…

Accessoires pour CS 50…

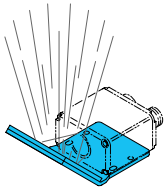

Umlenkspiegel 90°

Umlenkspiegel 90°	CS-R90

Mirror 90°

Mirror 90°	CS-R90

Miroir de renvoi 90°

Miroir de renvoi 90°	CS-R90

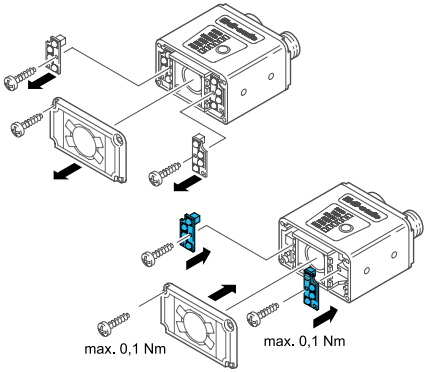

LED-Board Wechsel-Set

Infrarot, 850 nm	BE-CS-G0
Rot, 625 nm	BE-CS-G1
Blau, 470 nm	BE-CS-G3
Weiß, 6500 K	BE-CS-G5

LED Board Replacement Kit

Infrared, 850 nm	BE-CS-G0
Red, 625 nm	BE-CS-G1
Blue, 470 nm	BE-CS-G3
White, 6500 K	BE-CS-G5

LED Board set d´ échange

Bleu infrarouge, 850 nm	BE-CS-G0
Rouge, 625 nm	BE-CS-G1
Bleu, 470 nm	BE-CS-G3
Bleu blanche, 6500 K	BE-CS-G5

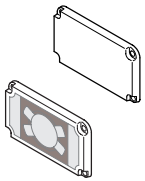

Scheiben

Transparente Scheibe	CS-WINDOWKIT

Scheibe zur Unterdrückung von Oberflächenreflexionen

Diffus	CS-WINDOWKIT-DIF
Polarisator	CS-WINDOWKIT-POL

Windows

Transparent window	CS-WINDOWKIT

Window for the suppression of surface reflections

Diffus	CS-WINDOWKIT-DIF
Polariser	CS-WINDOWKIT-POL

Fenêtres

Fenêtre transparente	CS-WINDOWKIT

Fenêtre pour la suppression de refléts de surface

Diffus	CS-WINDOWKIT-DIF
Polariseur	CS-WINDOWKIT-POL

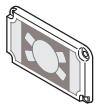

Filter

Filter zur Kontrastverstärkung

IR-Filter	CS-WINDOWKIT-IR
Rot	CS-WINDOWKIT-G1
Blau	CS-WINDOWKIT-G3

Filter

Filter for contrast enhancement

Infrared filter	CS-WINDOWKIT-IR
Red	CS-WINDOWKIT-G1
Blue	CS-WINDOWKIT-G3

Filtres

Filtre pour améliorer le contraste

Filtre infrarouge	CS-WINDOWKIT-IR
Rouge	CS-WINDOWKIT-G1
Bleu	CS-WINDOWKIT-G3

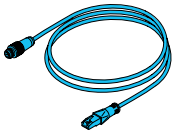

Ethernetkabel

2,0 m / IP 67 / PVC	VKHM-Z-2/RJ45
5,0 m / IP 67 / PVC	VKHM-Z-5/RJ45
10,0 m / IP 67 / PVC	VKHM-Z-10/RJ45

Ethernet-cable

2,0 m / IP 67 / PVC	VKHM-Z-2/RJ45
5,0 m / IP 67 / PVC	VKHM-Z-5/RJ45
10,0 m / IP 67 / PVC	VKHM-Z-10/RJ45

Câble Ethernet

2,0 m / IP 67 / PVC	VKHM-Z-2/RJ45
5,0 m / IP 67 / PVC	VKHM-Z-5/RJ45
10,0 m / IP 67 / PVC	VKHM-Z-10/RJ45

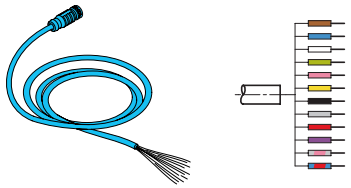

I/O-Kabel		I/O-Cable		I/O-Câble	
2,0 m / IP 67 / PVC	**VKHM-Z-5/12-A**	2,0 m / IP 67 / PVC	VKHM-Z-2/RJ45	2,0 m / IP 67 / PVC	VKHM-Z-2/RJ45
5,0 m / IP 67 / PUR	**VKSM-Z-5/12-A**	5,0 m / IP 67 / PUR	VKHM-Z-5/RJ45	5,0 m / IP 67 / PUR	VKHM-Z-5/RJ45
10,0 m / IP 67 / PUR	**VKSM-Z-10/12-A**	10,0 m / IP 67 / PUR	VKHM-Z-10/RJ45	10,0 m / IP 67 / PUR	VKHM-Z-10/RJ45
15,0 m / IP 67 / PUR	**VKSM-Z-15/12-A**	15,0 m / IP 67 / PUR	VKHM-Z-5/RJ45	15,0 m / IP 67 / PUR	VKHM-Z-5/RJ45
20,0 m / IP 67 / PUR	**VKSM-Z-20/12-A**	20,0 m / IP 67 / PUR	VKHM-Z-10/RJ45	20,0 m / IP 67 / PUR	VKHM-Z-10/RJ45

I/O-Verlängerungskabel		I/O-Extension cable		I/O-Câble prolongateur	
5,0 m / IP 67 / PVC	**VSM-Z-5/VKM-Z/12-A**	5,0 m / IP 67 / PVC	**VSM-Z-5/VKM-Z/12-A**	5,0 m / IP 67 / PVC	**VSM-Z-5/VKM-Z/12-A**

Befestigungswinkel
Mounting bracket
Equerre de fixation

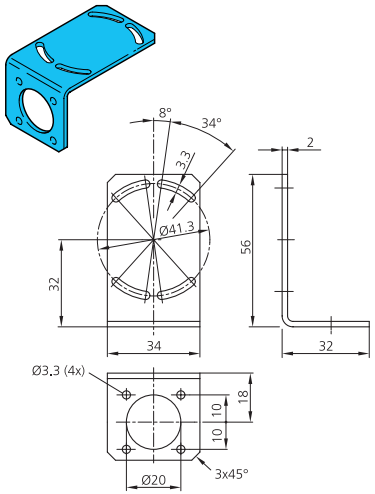

Material / Material / Matériau	VA
Produktbezeichnung / Product-ID	**HS-BW-CS**

Kugelkopfhalter justierbar
adjustable ball head mount
Support à tête sphérique adjustable

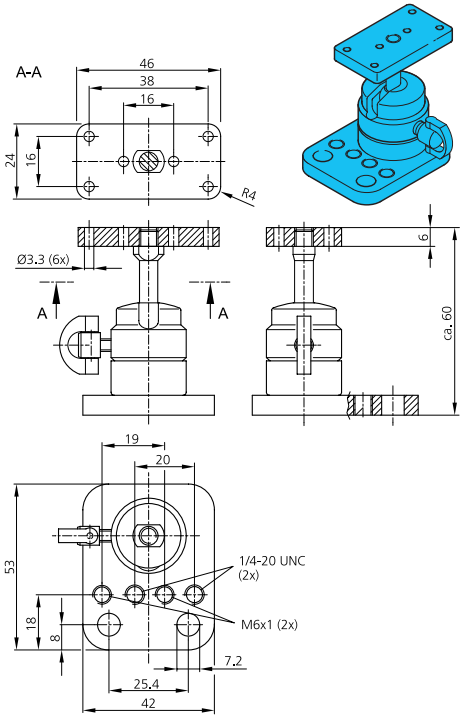

Material / Material / Matériau	Aluminium
Produktbezeichnung / Product-ID	**SH-KK-CS**

Montageplatte für CS 50
Mounting plate for CS 50
Plaque de montage pour CS50

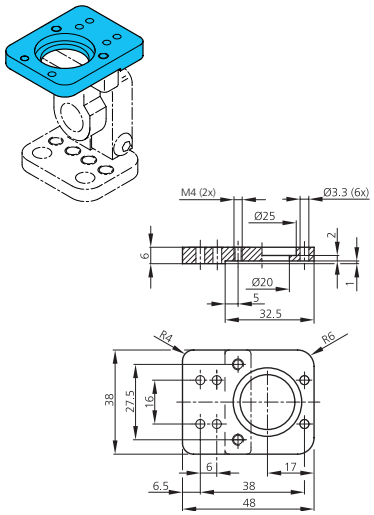

Material / Material / Matériau	Aluminium
Produktbezeichnung / Product-ID	**SH-G-CS**

Einstellbare Halterung für SH-G-CS
Adjustable mounting plate for SH-G-CS
Support ajustable pour SH-G-CS

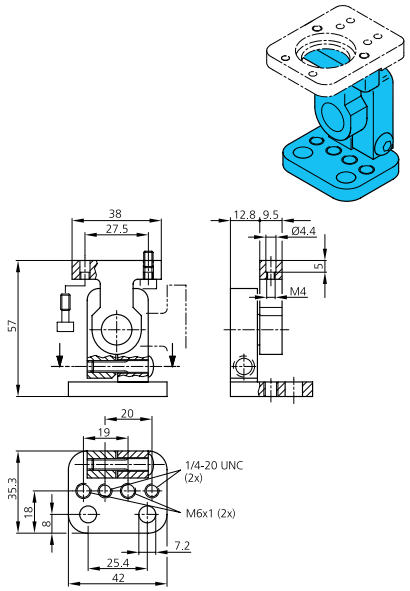

Material / Material / Matériau	Aluminium
Produktbezeichnung / Product-ID	**CKR-200-BKT**

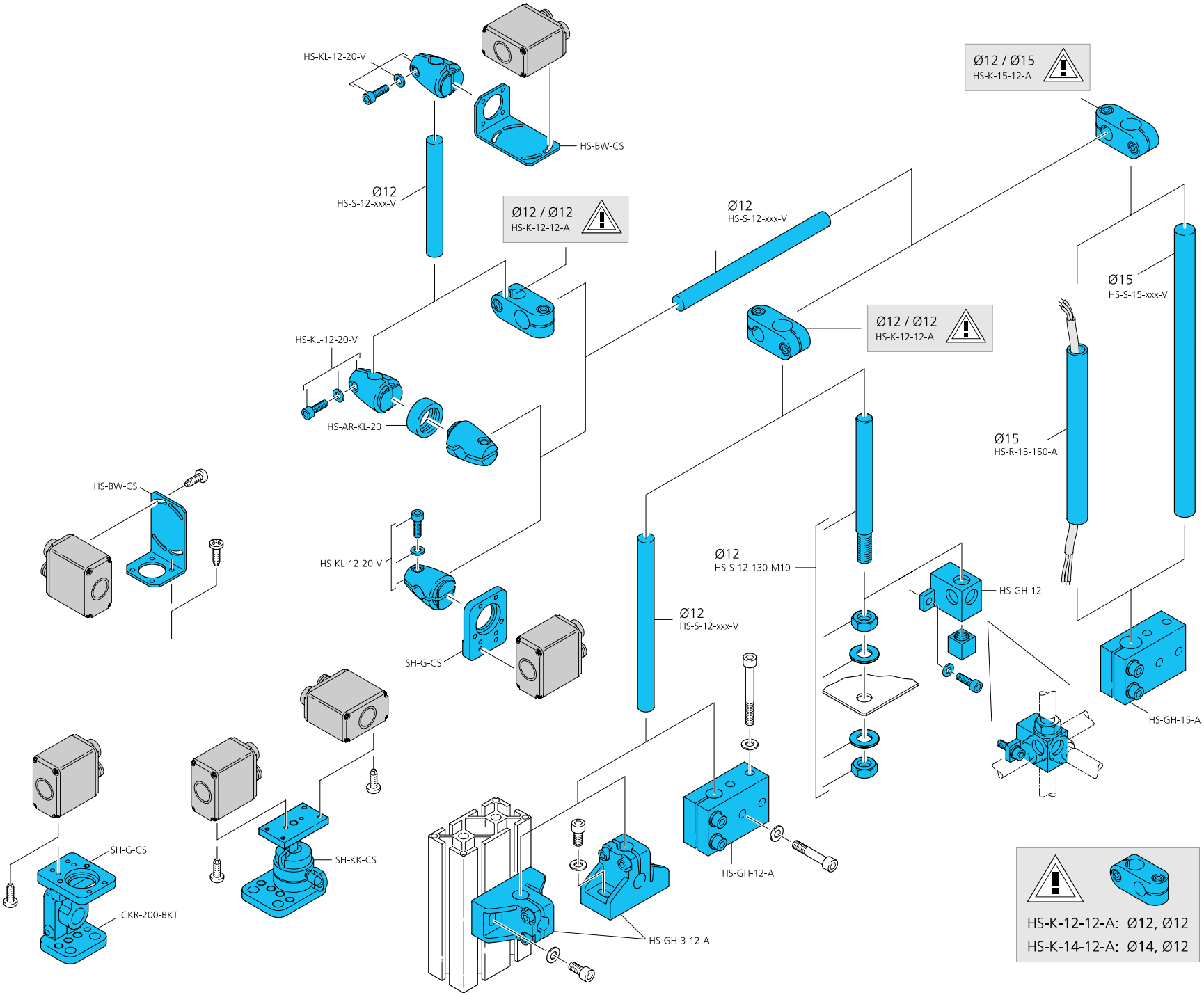
HS-KL-12-20-V
HS-BW-CS
Ø12
HS-S-12-xxx-V
Ø12 / Ø12
HS-K-12-12-A
Ø12
HS-S-12-xxx-V
Ø12 / Ø15
HS-K-15-12-A
Ø15
HS-S-15-xxx-V
Ø12 / Ø12
HS-K-12-12-A
HS-KL-12-20-V
HS-AR-KL-20
Ø15
HS-R-15-150-A
HS-BW-CS
HS-KL-12-20-V
Ø12
HS-S-12-130-M10
HS-GH-12
Ø12
HS-S-12-xxx-V
SH-G-CS
HS-GH-15-A
SH-G-CS
SH-KK-CS
CKR-200-BKT
HS-GH-12-A
HS-GH-3-12-A
HS-K-12-12-A: Ø12, Ø12
HS-K-14-12-A: Ø14, Ø12