AV4-UND/ODER

Anschlussverteiler
Connection distributor
Boîtier de raccordement

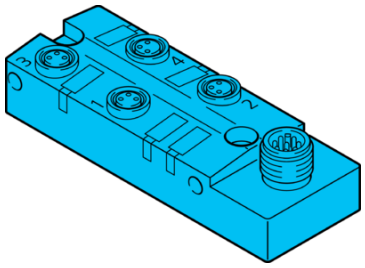

di-soric GmbH & Co. KG
Steinbeisstraße 6
DE-73660 Urbach
Germany
Tel: +49 (0) 7181/9879-0
info@di-soric.com · www.di-soric.com

203680

Stand 17.04.26, Änderungen vorbehalten
As of 04/17/26, subject to change
État 17.04.26, sous réserve de modifications

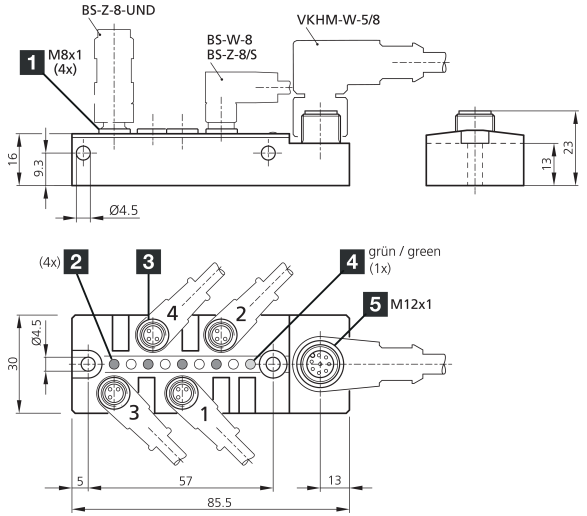

1) 3-polig / 3-pin / 3 pôles
2) LED gelb / LED yellow / LED jaune
3) Steckplatz / Slot / Emplacement
4) LED grün / LED: green / LED verte
5) 8-polig / 8-pin / 8 pôles

mm

ANSCHLUSSSCHEMA siehe DOKUMENTE → **Beipackzettel** S. 2

CONNECTION DIAGRAM see DOCUMENTS → **Instruction leaflet** p. 2

SCHÉMA DE CONNEXION voir DOCUMENTS → **Notice d'utilisation** p. 2

Technische Daten	Technical data	Caractéristiques techniques	+20°C, 24 V DC
Auswertung	Evaluation	Évaluation	UND/ODER / AND/OR / ET/OU
Betriebsspannung	Service voltage	Tension de service	10 … 30 V DC
Funktionsauswahl	Function selection	Sélection de fonctions	pnp-ODER 1x, pnp-UND 1x / pnp-OR 1x, pnp-AND 1x / pnp-OU 1x, pnp-ET 1x
Umgebungstemperatur Betrieb	Ambient temperature during operation	Température ambiante de fonctionnement	-30 … +80 °C
Schutzart	Protection type	Indice de protection	IP 67
LED (gelb)	LED (yellow)	LED (jaune)	Schaltzustand / Switching status / Statut de commutation
LED (grün)	LED (green)	LED (vert)	Betriebsanzeige / Operating display / Voyant de fonctionnement
Anschluss 1	Connection 1	Raccordement 1	Stecker, M12, 8-polig / Connector, M12, 8-pin / Connecteur, M12, 8 pôles
Anschluss 2	Connection 2	Raccordement 2	Buchse M8, 3-polig (4x) / Socket M8, 3-pin (4x) / Connecteur femelle M8, 3 pôles (4x)

Sicherheitshinweise	Safety instructions	Consignes de sécurité
Allgemeiner Sicherheitshinweis WARNUNG! Kein Sicherheitsbauteil gemäß 2006/42/EG und EN 61496-1 /-2! Darf nicht zum Personenschutz eingesetzt werden! Nichtbeachtung kann zu Tod oder schwersten Verletzungen führen! Nur bestimmungsgemäß verwenden!	**General safety notice** WARNING! Not a safety component pursuant to 2006/42/EG and EN 61496-1/-2! May not be used for personal protection! Non-compliance can lead to death or serious injuries! Only use as directed!	**Consigne de sécurité générale** AVERTISSEMENT ! Ce produit n'est pas un composant de sécurité au sens des règlementations 2006/42/CE et NF EN 61496-1/-2 ! Ne pas l'utiliser pour la protection des personnes ! Le non-respect de cette consigne peut entraîner la mort ou des blessures graves ! N'utiliser le produit que selon son utilisation conforme !

AV4-UND/ODER

连接分线器

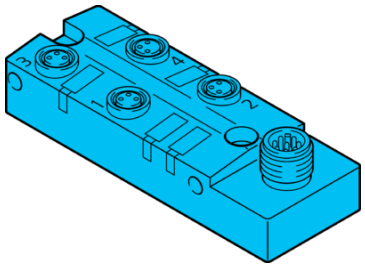

di-soric GmbH & Co. KG
Steinbeisstraße 6
DE-73660 Urbach
Germany
Tel: +49 (0) 7181/9879-0
info@di-soric.com · www.di-soric.com

203680

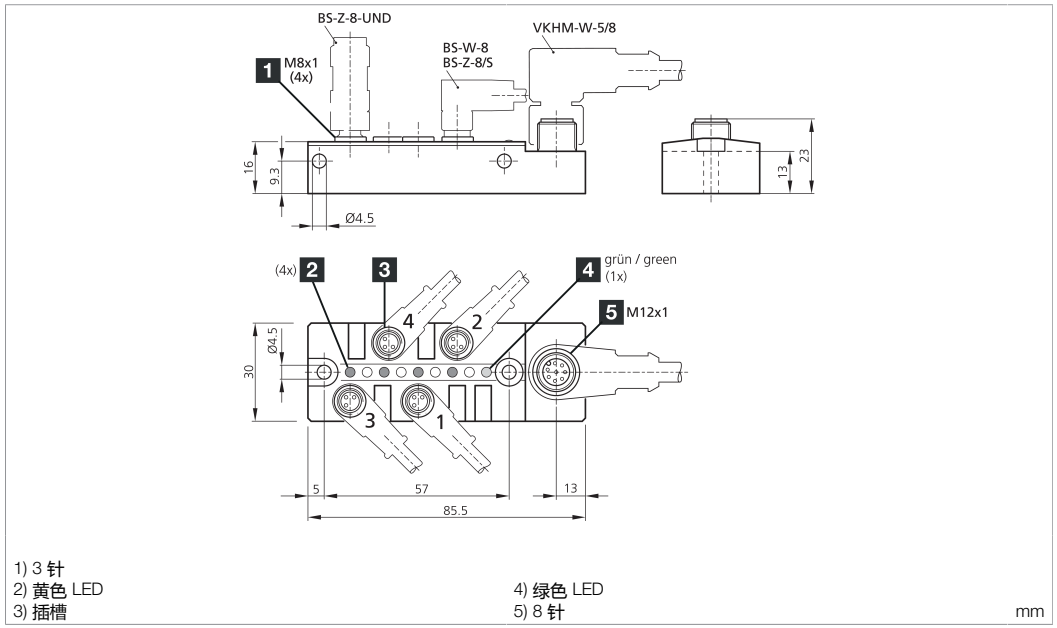

1) 3 针
2) 黄色 LED
3) 插槽
4) 绿色 LED
5) 8 针

mm

ANSCHLUSSSCHEMA siehe DOKUMENTE → **Beipackzettel** S. 2

CONNECTION DIAGRAM see DOCUMENTS → **Instruction leaflet** p. 2

SCHÉMA DE CONNEXION voir DOCUMENTS → **Notice d'utilisation** p. 2

技术数据	**+20°C, 24 V DC**
评估	AND/OR
工作电压	10 … 30 V DC
功能选择	pnp-OR 1x，pnp-AND 1x
工作环境温度	-30 … +80 °C
防护等级	IP 67
LED (黄色)	开关状态
LED (绿色)	运行显示
连接 1	插头, M12, 8 针
连接 2	插口 M8, 3 针 (4x)

版本 26.04.17，保留变更权

安全提示

一般安全提示
警告！没有符合 2006/42/EU 和 EN 61496-1 /-2 标准的安全结构件！不得用于人身安全保护！不遵守规定会导致死亡或重伤危险！仅按规定使用！

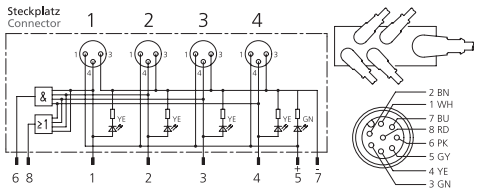

Ausgang / output 1(PIN 1) WH = Weiß / white
Ausgang / output 2 (PIN 2) BN = Braun / brown
Ausgang / output 3 (PIN 3) GN = Grün / green
Ausgang / output 4 (PIN 4) YE = Gelb / yellow
Ausgang / output UND (PIN 6) PK = Lila / purple
Ausgang / output ODER (PIN 8) RD = Rot / red
+ (PIN 5) GY = Grau / grey
- (PIN 7) BU = Blau / blue

Anschlussverteiler

BN = Braun
BU = Blau
GN = Grün
GY = Grau
PK = Lila
RD = Rot
WH = Weiß
YE = Gelb

Connection Distributor

BN = Brown
BU = Blue
GN = Green
GY = Grey
PK = Purple
RD = Red
WH = White
YE = Yellow

Boîtier de raccordement

BN = Marron
BU = Bleu
GN = Vert
GY = Gris
PK = Rose
RD = Rouge
WH = Blanc
YE = Jaune

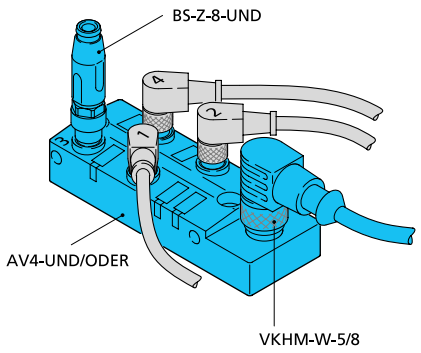

di-soric Logikverteiler **AV4-UND/ODER** mit integrierten Logikfunktionen **4-fach UND** und **ODER**. Die Schaltfunktion 4-fach UND wird durch belegen der ungenutzten Anschlussbuchsen mit Blindstecker **BS-Z-8-UND** ermöglicht.

di-soric logic distributor **AV4-AND/OR** with integrated logic function provides **quadruple AND/OR** logic. Switching function with quadruple AND logic is unused by connecting the optional **BS-Z-8-AND** connector in the open connection socket.

Le distributeur AV4-AND/OR di-soric avec fonction logique intégrée fournit une quadruple fonction ET/OU. La fonction de commutation est inutilisée en plaçant le connecteur optionnel BS-Z-8-AND dans le raccord libre.