215244
KNS-M18/85V-N12PS-B4
Détecteur de proximité capacitif

- Plage de tension augmentée de 10 ... 40 V DC
- Surface du capteur résistante à la température jusqu'à 120°C
- Boîtier métallique
- Surface PEEK, résistante aux substances abrasives

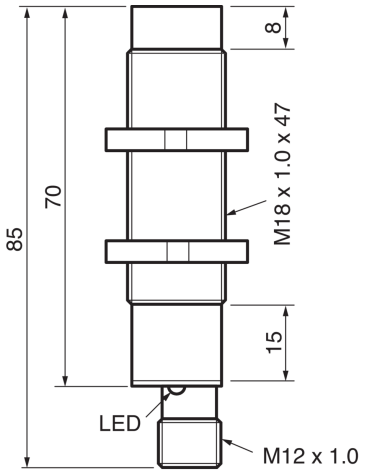

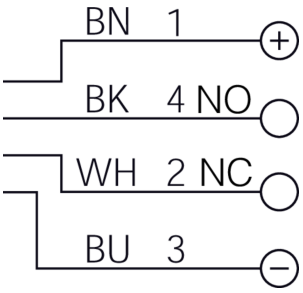

BK: noir BN: marron BU: bleu WH: blanc

Fonction

Caractéristiques techniques (typ)	+20°C, 24 V DC
Caractéristiques électriques	
Tension de service	10 … 40 V DC
Courant de marche à vide (max.)	< 20 mA
Protection contre les inversions de polarité	Oui
Protection contre les courts-circuits	Oui
Protection diélectrique	50 V DC
Caractéristiques mécaniques	
Type de montage	Non affleurant
Filetage	M18 x 1
Longueur du boîtier	85 mm
Matériau du boîtier	Acier inoxydable (AISI316L)
Matériau	PEEK (Sonde)
Poids	93 g
Couple de serrage	25 Nm (max.)
Certifications, homologations	
Classe de protection	III, utilisation en très basse tension de sécurité

215244
KNS-M18/85V-N12PS-B4
Détecteur de proximité capacitif

Caractéristiques techniques (typ)	+20°C, 24 V DC
Caractéristiques générales	
Principe de fonctionnement	Capacitif
Conception	Filetage
Gamme de fonctions	
Contenu de la livraison	Détecteur, 2 x écrous M18, Outil de réglage
Sortie, entrée, interface	
Sortie de commutation	pnp, 200 mA, NO/NC
Chute de tension (max.)	1 V (200 mA)
Interface	Sans
Zone de détection, plage de mesure, seuils de tolérance	
Distance de commutation (SN)	12 mm (0 … 12 mm réglable)
Plaque de mesure standardisée	36 x 36 x 1 mm
Hystérésis de commutation (max.)	< 5 %
Affichage, commande	
Réglage de la sensibilité	Potentiomètre (16 tours)
Temps de réponse	
Fréquence de commutation	50 Hz
Conditions environnementales	
Température ambiante de fonctionnement	-30 … +85 °C
Température ambiante de stockage	-40 … +85 °C
Humidité de l’air ambiant de fonctionnement	35 … 95 %
Humidité de l’air ambiant de stockage	35 … 95 %
Indice de protection	IP 67 / IP 68 (60 min.)
Raccordement électrique	
Raccordement	Connecteur, M12, 4 pôles, Codage A

Plus d’informations/d’accessoires	https://www.di-soric.com/215244

© di-soric . Sous réserve de modifications . 27.08.2026 . Page 2 (2)