215156
IF-200K/K-B02PS-T3
Capteur de niveau inductif

- Détection fiable des produits en vrac dans les convoyeurs vibrants
- Construction robuste adaptée aux influences mécaniques
- Avec trois longueurs de barre pour une adaptation aux exigences : 100, 200 et 300 mm
- Longue durée de vie grâce aux commutateurs inductifs sans usure
- Contrôle facile grâce à l'affichage optique de l'état intégré

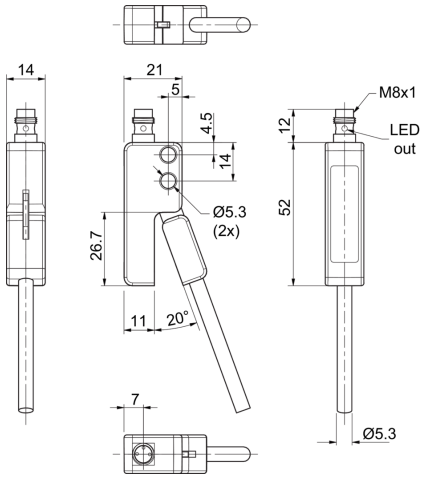

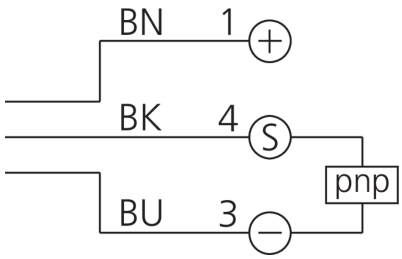

BK: noir BN: marron BU: bleu

Fonction

Caractéristiques techniques (typ)	+20°C, 24 V DC
Caractéristiques électriques	
Tension de service	10 … 30 V DC
Consommation de courant	10 mA
Protection diélectrique	< 500 V DC
Caractéristiques mécaniques	
Longueur de sonde	200 mm
Longueur du boîtier	64 mm
hauteur du boîtier	21 mm
Largeur du boîtier	14 mm
Matériau du boîtier	Plastique (Mécanique de la sonde)
Certifications, homologations	
Classe de protection	III, utilisation en très basse tension de sécurité
Caractéristiques générales	
Principe de fonctionnement	Inductif
Évaluation	Numérique
Conception	Filetage
Gamme de produits	IF-Capteur de niveau inductif

215156
IF-200K/K-B02PS-T3
Capteur de niveau inductif

Caractéristiques techniques (typ)	+20°C, 24 V DC
Sortie, entrée, interface	
Sortie de commutation	pnp, 200 mA, NO
Chute de tension (max.)	1,5 V DC
Zone de détection, plage de mesure, seuils de tolérance	
Plaque de mesure standardisée	24 x 24 x 1 mm
Hystérésis de commutation (max.)	< 10 %
Affichage, commande	
LED Anzeige	Oui
Temps de réponse	
Fréquence de commutation	1000 Hz
Conditions environnementales	
Résistance aux chocs et aux vibrations	30 g, 11 ms / 10 … 55 Hz, 1,0 mm
Température ambiante de fonctionnement	-25 … +70 °C
Indice de protection	IP 67
Raccordement électrique	
Raccordement	Connecteur, M8, 3 pôles, Codage A

Plus d'informations/d'accessoires	https://www.di-soric.com/215156

© di-soric . Sous réserve de modifications . 28.08.2026 . Page 2 (2)