214913
OR33-RSN-PT-G3-T4
Détecteur réflex

- Construction compacte
- Portée élevée
- Sortie push-pull avec fonction pnp ou npn
- Fonction Light-on/Dark-on commutable
- IO-Link
- Fonction de mesure

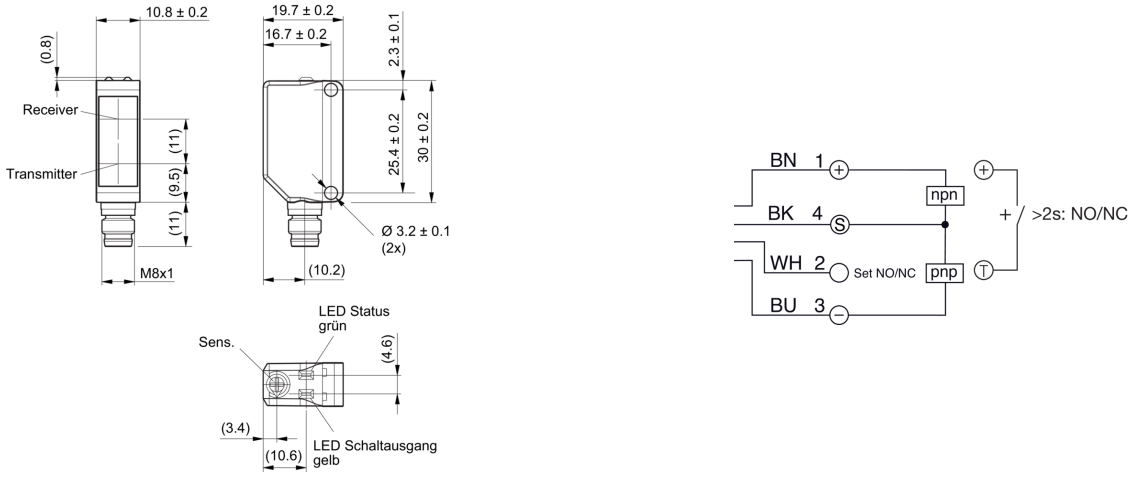

BK: noir BN: marron BU: bleu WH: blanc

Fonction

IO-Link

Caractéristiques techniques (typ)	+20°C, 24 V DC
Caractéristiques électriques	
Tension de service	10 … 30 V DC
Courant de marche à vide (max.)	< 30 mA
Protection contre les inversions de polarité	Oui
Protection contre les courts-circuits	Oui
Caractéristiques mécaniques	
Dimensions du boîtier	31 x 20 x 11 mm
Longueur du boîtier	20 mm
hauteur du boîtier	31 mm
Largeur du boîtier	11 mm
Matériau du boîtier	Plastique
Matériau	Plastique (Fenêtre / Optique)
Poids	5 g
Certifications, homologations	
Classe de protection	III
Homologations	UL

214913
OR33-RSN-PT-G3-T4
Détecteur réflex

Caractéristiques techniques (typ)	+20°C, 24 V DC
Caractéristiques générales	
Principe de fonctionnement	Détecteur réflex
Évaluation	Numérique
Conception	Parallélépipède
Sortie, entrée, interface	
Sortie de commutation	Push-pull, 100 mA, NO/NC, Commutable
Chute de tension (max.)	1 V
Interface	IO-Link (V1.1, COM2 38,4 kBd, profilés Smart Sensor)
Données optiques	
Source de lumière	LED
Couleur	Rouge
Longueur d'onde	620 nm
Taille du spot lumineux	Ø 95 mm (à une distance de 2 500 mm)
Zone de détection, plage de mesure, seuils de tolérance	
Portée	100 … 5000 mm
Portée en fonctionnement avec	■ 3000 mm (R 42) ■ 1400 mm (R 19 x 54) ■ 1500 mm (RFP 50)
Réflecteur de référence	Ø 84 mm, R 84
Affichage, commande	
Réglage de la sensibilité	Potentiomètre ou IO-Link
Affichage	LED vert - Statut, Jaune - Sortie de commutation 1
Temps de réponse	
Fréquence de commutation	1000 Hz
Conditions environnementales	
Température ambiante de fonctionnement	-25 … +60 °C
Indice de protection	IP 67
Raccordement électrique	
Raccordement	Connecteur, M8, 4 pôles
Accessoires	
Câble de raccordement	TK … /4

Schéma de détection typique (blanc 90 %)

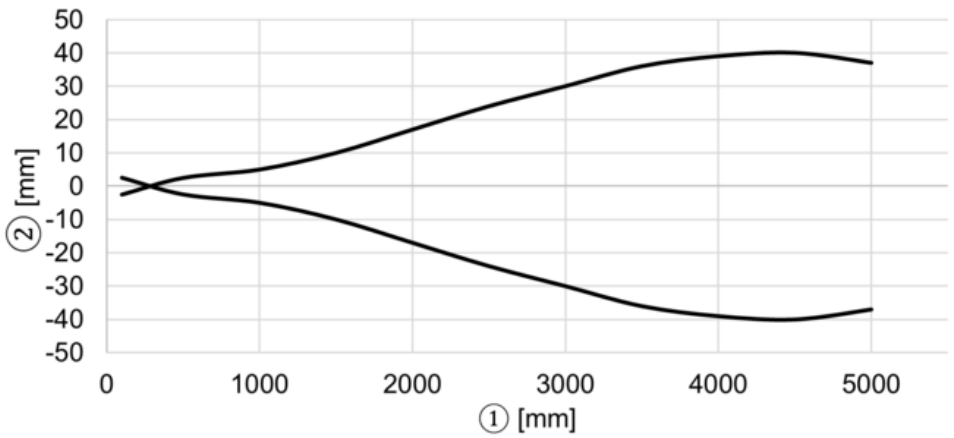

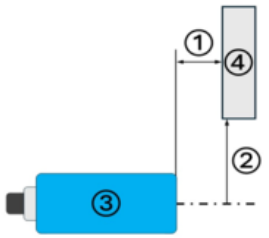

1) Distance détecteur/plaque de mesure standardisée (mm)
2) Décalage (mm)
3) Détecteur
4) Plaque de mesure standardisée

214913
OR33-RSN-PT-G3-T4
Détecteur réflex

Réserve fonctionnelle typique (réflecteur R84)

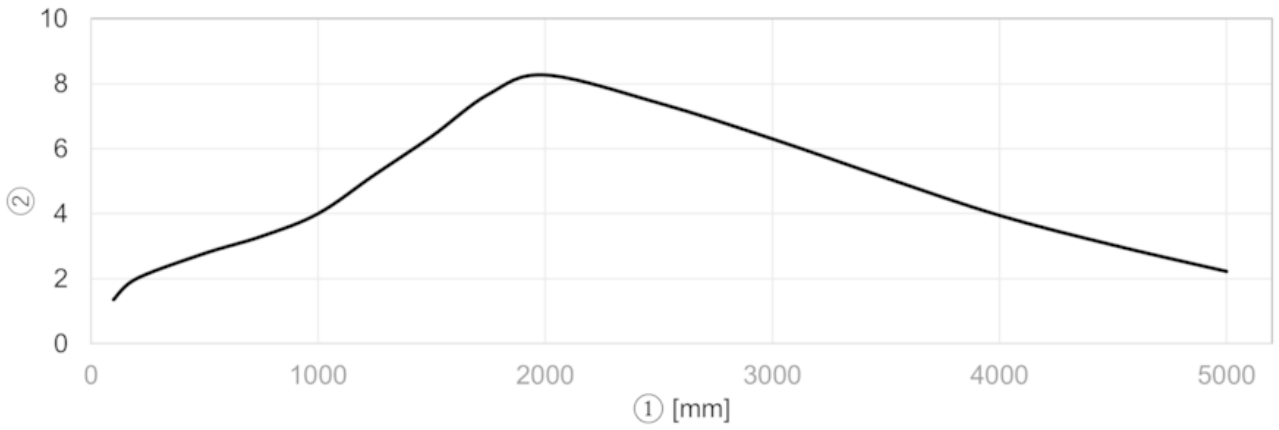

1) Capteur de distance / objet (mm)
2) Réserve de fonctionnement

Plus d'informations/d'accessoires	**https://www.di-soric.com/214913**

© di-soric . Sous réserve de modifications . 24.09.2026 . Page 3 (3)