214900
OH33-RMN-PT-G3-T4
Détecteur à réflexion directe avec suppression d'arrière-plan

- Construction compacte
- Portée élevée
- Suppression de premier plan et d'arrière-plan
- Sortie push-pull avec fonction pnp ou npn
- Fonction Light-on/Dark-on commutable
- IO-Link
- Fonction de mesure
- La plage de détection et la fonction de fenêtre peuvent être paramétrées en mm

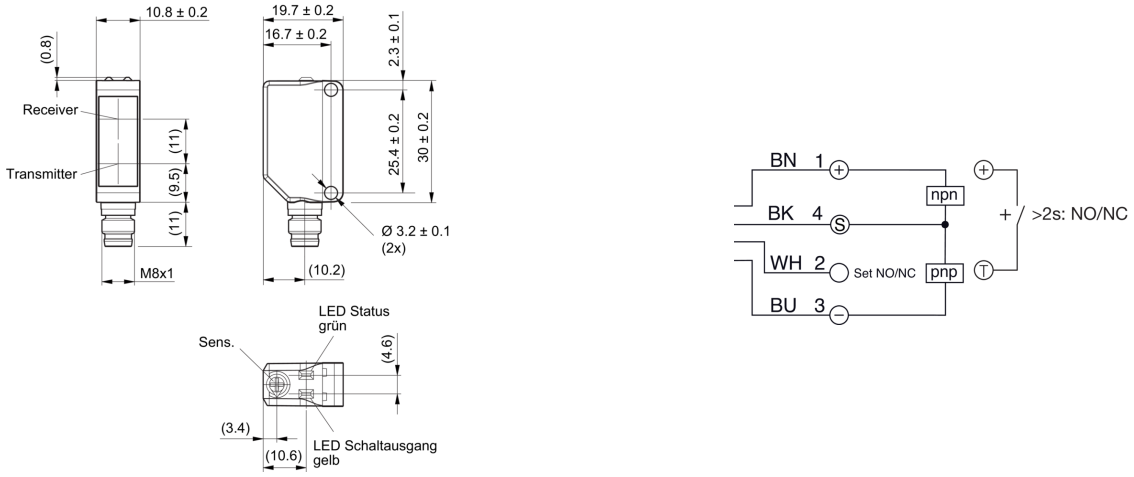

BK: noir BN: marron BU: bleu WH: blanc

Fonction

IO-Link

Caractéristiques techniques (typ)	+20°C, 24 V DC
Caractéristiques électriques	
Tension de service	10 … 30 V DC
Courant de marche à vide (max.)	< 45 mA
Protection contre les inversions de polarité	Oui
Protection contre les courts-circuits	Oui
Caractéristiques mécaniques	
Dimensions du boîtier	31 x 20 x 11 mm
Longueur du boîtier	20 mm
hauteur du boîtier	31 mm
Largeur du boîtier	11 mm
Matériau du boîtier	Plastique
Matériau	Plastique (Fenêtre / Optique)
Poids	5 g
Certifications, homologations	
Classe de protection	III
Homologations	UL

214900
OH33-RMN-PT-G3-T4
Détecteur à réflexion directe avec suppression d’arrière-plan

Caractéristiques techniques (typ)	+20°C, 24 V DC
Caractéristiques générales	
Principe de fonctionnement	Détecteurs à réflexion directe avec suppression d’arrière-plan
Évaluation	Numérique
Conception	Parallélépipède
Rréglage d'usine	Fréquence de commutation (500 Hz (STANDARD))
Sortie, entrée, interface	
Sortie de commutation	Push-pull, 100 mA, NO/NC, Commutable
Chute de tension (max.)	1 V
Interface	IO-Link (V1.1, COM2 38,4 kBd, profilés Smart Sensor)
Données optiques	
Source de lumière	LED
Couleur	Rouge
Longueur d’onde	620 nm
Suppression de l’arrière-plan	Oui
Taille du spot lumineux	Ø 7 mm (à une distance de 100 mm)
Zone de détection, plage de mesure, seuils de tolérance	
Portée	20 … 200 mm
Plaque de mesure standardisée	200 x 200 mm (Blanc)
Affichage, commande	
Réglage de la sensibilité	Potentiomètre, IO-Link
Affichage	LED vert - Statut, Jaune - Sortie de commutation 1
Temps de réponse	
Fréquence de commutation	50 Hz … 500 Hz (50 Hz (PRÉCISION))
Conditions environnementales	
Température ambiante de fonctionnement	-25 … +60 °C
Indice de protection	IP 67
Raccordement électrique	
Raccordement	Connecteur, M8, 4 pôles
Accessoires	
Câble de raccordement	TK … /4

Suppression de l’arrière-plan

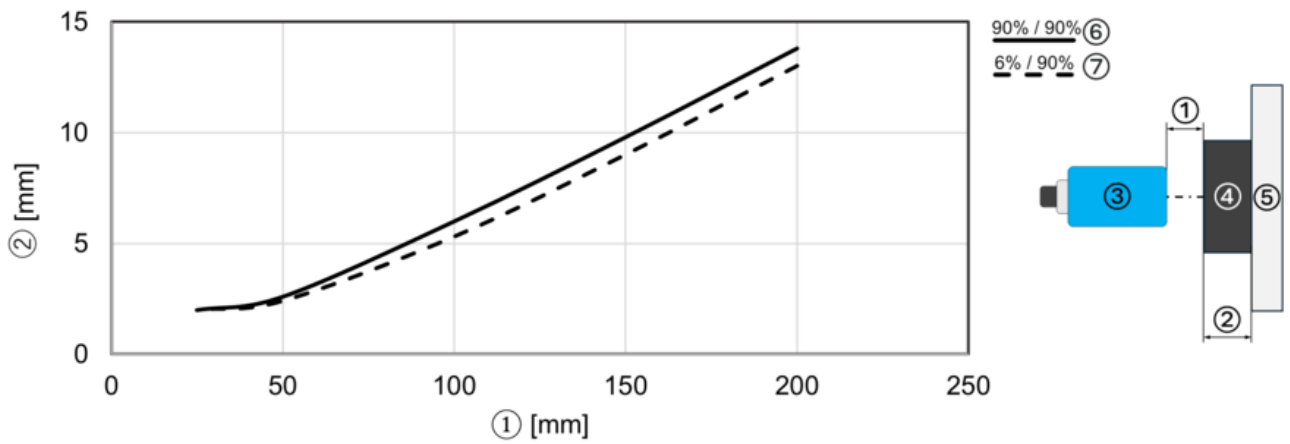

1) Capteur de distance / objet (mm)
2) Distance minimale entre l'objet et l'arrière-plan (mm)
3) Détecteur
4) objet
5) arrière-plan
6) Comportement typique : objet noir (6 %) / fond blanc (90 %)
7) Comportement typique : objet blanc (90 %) / fond blanc (90 %)

214900
OH33-RMN-PT-G3-T4
Détecteur à réflexion directe avec suppression d’arrière-plan

Schéma de détection typique (blanc 90 %)

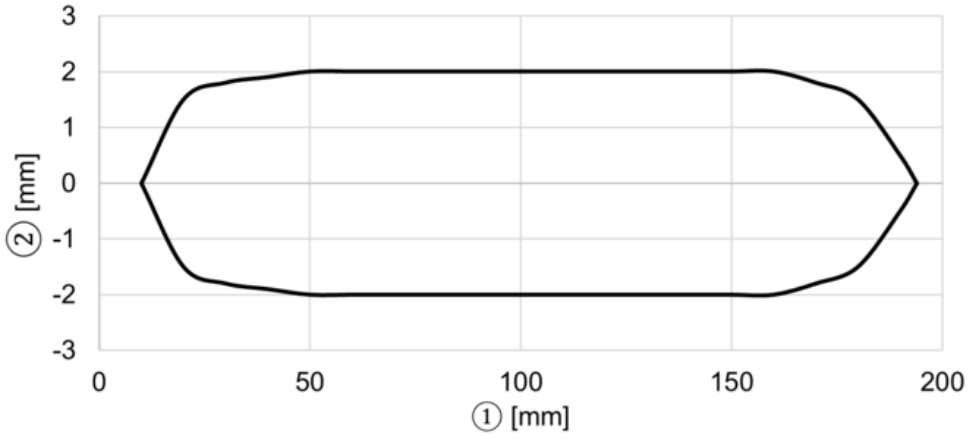

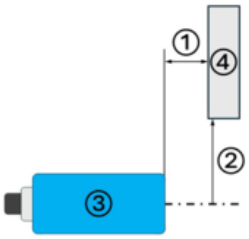

1) Distance détecteur/plaque de mesure standardisée (mm)
2) Décalage (mm)
3) Détecteur
4) Plaque de mesure standardisée

Plus d’informations/d’accessoires	**https://www.di-soric.com/214900**

© di-soric . Sous réserve de modifications . 24.09.2026