214888
OE34-IMN-PT-P4-T4
Détecteur par barrage, récepteur

- Boîtier compact en acier inoxydable
- Indice de protection IP 69K
- Homologation ECOLAB

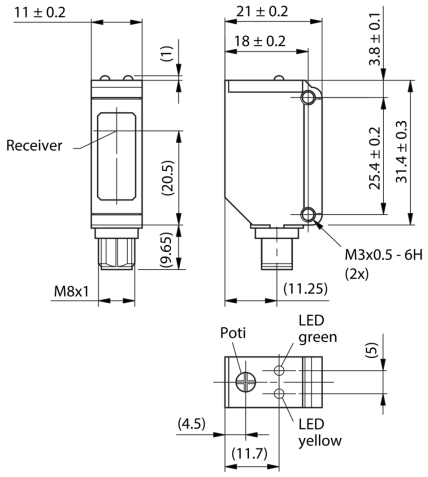

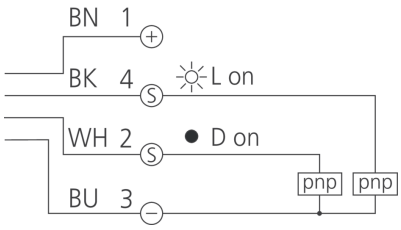

BK: noir BN: marron BU: bleu WH: blanc

Fonction

Caractéristiques techniques (typ)	+20°C, 24 V DC
Caractéristiques électriques	
Tension de service	10 … 30 V DC
Courant de marche à vide (max.)	< 25 mA
Protection contre les inversions de polarité	Oui
Protection contre les courts-circuits	Oui
Caractéristiques mécaniques	
Dimensions du boîtier	32 x 21 x 11 mm
Longueur du boîtier	21 mm
hauteur du boîtier	32 mm
Largeur du boîtier	11 mm
Matériau du boîtier	Acier inoxydable
Matériau	Plastique (Fenêtre / Optique)
Poids	22 g
Certifications, homologations	
Classe de protection	III
Homologations	UL

214888
OE34-IMN-PT-P4-T4
Détecteur par barrage, récepteur

Caractéristiques techniques (typ)	+20°C, 24 V DC
Caractéristiques générales	
Principe de fonctionnement	Détecteur par barrage
Évaluation	Numérique
Conception	Parallélépipède
Comprenant	Récepteur
Sortie, entrée, interface	
Sortie de commutation	pnp, 100 mA, Antivalent
Chute de tension (max.)	2 V
Zone de détection, plage de mesure, seuils de tolérance	
Portée	0 … 15000 mm
Affichage, commande	
Réglage de la sensibilité	Potentiomètre
Affichage	LED vert - Statut, Jaune - Sortie de commutation
Temps de réponse	
Fréquence de commutation	500 Hz
Conditions environnementales	
Température ambiante de fonctionnement	-25 … +60 °C
Indice de protection	IP 67 / IP 69K
Raccordement électrique	
Raccordement	Connecteur, M8, 4 pôles
Accessoires	
Câble de raccordement	TK … /4

Réserve fonctionnelle typique (réflecteur R84)

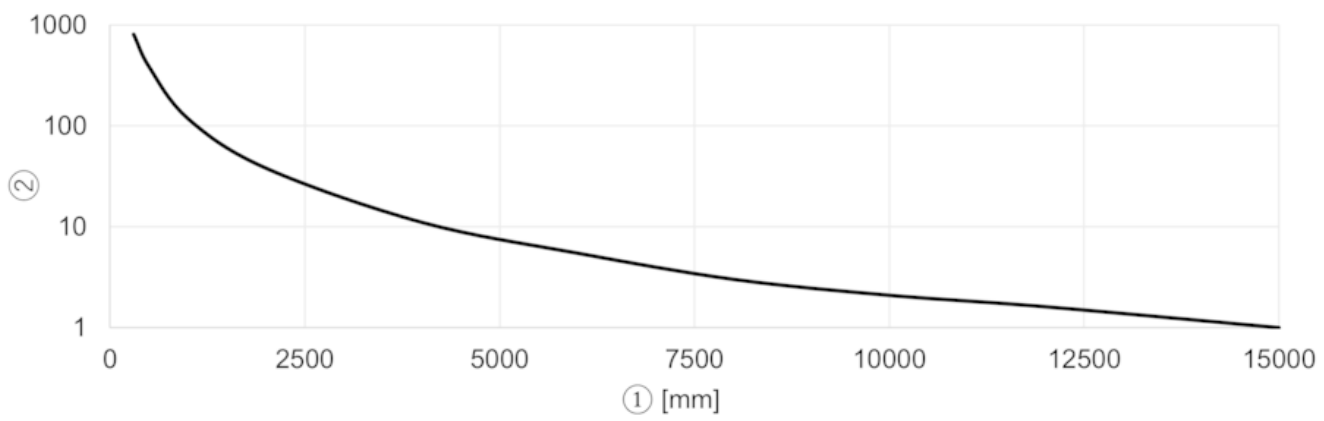

1) Capteur de distance / objet (mm)
2) Réserve de fonctionnement

Plus d'informations/d'accessoires	https://www.di-soric.com/214888

© di-soric . Sous réserve de modifications . 24.09.2026 . Page 2 (2)