214826
US Q12 M 400 YP G3-T4
Détecteur à ultrasons

- IO-Link
- Détection du niveau de remplissage dans le convoyeur circulaire
- Potentiomètre pour le réglage
- Faible profondeur de montage
- Rayon de détection très étroit/faible angle mort
- Fonction de commutation NO/NC commutable
- Insensible à l'encrassement
- Faible encombrement
- Boîtier métallique robuste
- Indice de protection IP 67

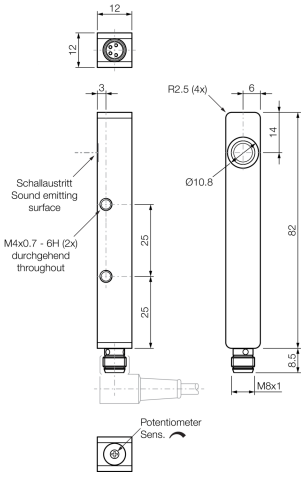

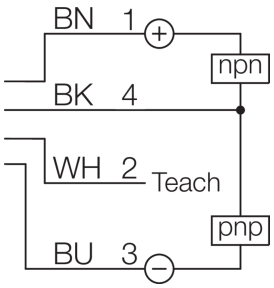

BK: noir BN: marron BU: bleu WH: blanc

Fonction

NO+NC IO-Link

Caractéristiques techniques (typ)	+20°C, 24 V DC
Caractéristiques électriques	
Tension de service	18 … 30 V DC
Courant de marche à vide (max.)	40 mA (24 V DC)
Protection contre les inversions de polarité	Oui
Protection contre les courts-circuits	Oui
Protection diélectrique	500 V
Caractéristiques mécaniques	
Dimensions du boîtier	12 x 12 x 82 mm
Longueur du boîtier	82 mm
hauteur du boîtier	12 mm
Largeur du boîtier	12 mm
Sortie d'émission	Radial
Distance de montage (détecteur à détecteur)	250 mm
Matériau du boîtier	Aluminium (Noir, Anodisé)
Matériau	Résine époxy, PUR (Surface du transducteur)
Poids	30 g

214826
US Q12 M 400 YP G3-T4
Détecteur à ultrasons

Caractéristiques techniques (typ)	+20°C, 24 V DC
Certifications, homologations	
Classe de protection	III, utilisation en très basse tension de sécurité
Homologations	UL
Caractéristiques générales	
Principe de fonctionnement	Détecteur à ultrasons, Barrage à ultrasons, Niveau de remplissage convoyeur circulaire
Évaluation	Numérique
Conception	Parallélépipède
Particularités	IO-Link
Fonctionnement parallèle possible	Non
Gamme de fonctions	
Fonctions	Désactiver le pot. / NO / NC (Pin 2), Out 1, IO-Link (Pin 4)
Sortie, entrée, interface	
Sortie de commutation	Push-pull, 150 mA, NO/NC, Commutable
Courant de commutation max.	150 mA
Chute de tension (max.)	2 V
Interface	IO-Link (V1.1, COM2 38,4 kBd, profilés Smart Sensor)
Zone de détection, plage de mesure, seuils de tolérance	
Distance de commutation nominale (Sn)	400 mm
Portée	40 … 400 mm
Plage de réglage	40 … 400 mm (Potentiomètre)
Résolution	1,0 mm
Plaque de mesure standardisée	100 x 100 mm
Hystérésis de commutation (max.)	2 … 20 mm (Réglable via IO-Link)
Reproductibilité	< 0,5 mm
Affichage, commande	
Réglage de la sensibilité	Potentiomètre
Affichage	LED vert - Statut, 1x Jaune - Sortie de commutation
Temps de réponse	
Fréquence des ultrasons	300 kHz
Fréquence de commutation	< 10 Hz
Délai d'attente (max.)	300 ms
Conditions environnementales	
Résistance aux chocs et aux vibrations	30 g, 11 ms / 10 … 55 Hz, 1,0 mm
Température ambiante de fonctionnement	-25 … +70 °C
Dérive thermique	0,2 %/K (Sans compensation)
Dérive thermique interne	< 1 %/Sn (compensée)
Indice de protection	IP 67
Raccordement électrique	
Raccordement	Connecteur, M8, 4 pôles
Accessoires	
Câble de raccordement	TK … /4

Plus d'informations/d'accessoires	https://www.di-soric.com/214826

© di-soric . Sous réserve de modifications . 25.02.2026 . Page 2 (2)