214819
INE-M30/78T-N15PS-B4
Détecteur de proximité inductif

- Résistant aux étincelles de soudage grâce au revêtement PTFE
- Résistant aux projections de soudure
- Résistant aux champs magnétiques continus ou alternatifs jusqu'à 150 mT

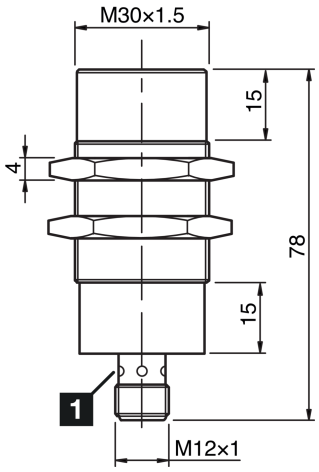

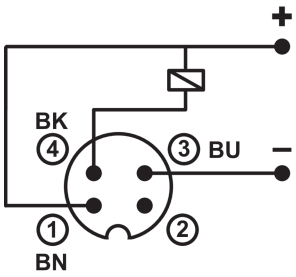

1) LED (4x)

BK: noir BN: marron BU: bleu

Fonction

Caractéristiques techniques (typ)	+20°C, 24 V DC
Caractéristiques électriques	
Tension de service	10 … 30 V DC
Courant de marche à vide (max.)	10 mA
Protection contre les inversions de polarité	Oui
Protection contre les courts-circuits	Oui
Caractéristiques mécaniques	
Type de montage	Non affleurant
Filetage	M30 x 1,5
Longueur du boîtier	78 mm
Matériau du boîtier	Laiton (Revêtement PTFE)
Matériau sonde	PTFE
Caractéristiques générales	
Principe de fonctionnement	Inductif
Évaluation	Numérique
Conception	Filetage
Version	Résistant aux projections de soudure
Gamme de produits	INE Industriel

214819
INE-M30/78T-N15PS-B4
Détecteur de proximité inductif

Caractéristiques techniques (typ)	+20°C, 24 V DC
Gamme de fonctions	
Contenu de la livraison	Détecteur, 2 x écrous M30, 2 x rondelles
Sortie, entrée, interface	
Sortie de commutation	pnp, 200 mA, NO
Chute de tension (max.)	1,5 V
Zone de détection, plage de mesure, seuils de tolérance	
Distance de commutation (SN)	15 mm
Hystérésis de commutation (max.)	15 %
Affichage, commande	
LED Anzeige	Oui
Temps de réponse	
Fréquence de commutation	200 Hz
Conditions environnementales	
Température ambiante de fonctionnement	-25 … +70 °C
Indice de protection	IP 67
Raccordement électrique	
Raccordement	Connecteur, M12, 4 pôles

Plus d'informations/d'accessoires	https://www.di-soric.com/214819

© di-soric . Sous réserve de modifications . 27.06.2026 . Page 2 (2)