214405
INE-M30/55V-B15G3-B3
Détecteur de proximité inductif

- IO-Link
- Protection contre les courts-circuits
- LED
- Indice de protection élevé

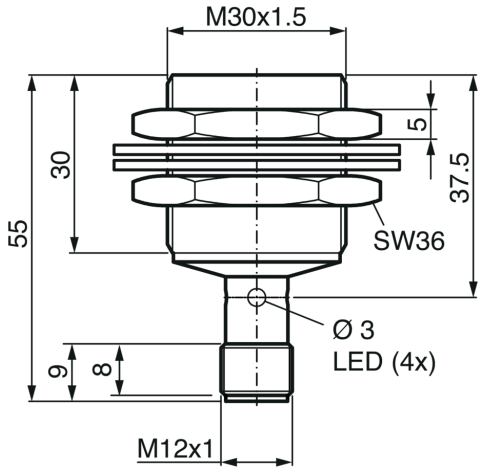

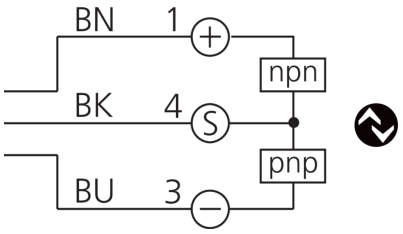

BK: noir BN: marron BU: bleu

Fonction

IO-Link

Caractéristiques techniques (typ)	+20°C, 24 V DC
Caractéristiques électriques	
Tension de service	10 … 36 V DC
Courant de marche à vide (max.)	< 20 mA
Ondulation résiduelle	< 10 %
Protection contre les inversions de polarité	Oui
Protection contre les courts-circuits	Oui
Caractéristiques mécaniques	
Type de montage	Affleurant
Filetage	M30 x 1,5
Longueur du boîtier	55 mm
Matériau du boîtier	Laiton nickelé
Matériau sonde	PBT
Poids	127 g
Couple de serrage	30 Nm
Certifications, homologations	
Classe de protection	III, utilisation en très basse tension de sécurité
Homologations	UL

214405
INE-M30/55V-B15G3-B3
Détecteur de proximité inductif

Caractéristiques techniques (typ)	+20°C, 24 V DC
Caractéristiques générales	
Principe de fonctionnement	Inductif
Évaluation	Numérique
Conception	Filetage
Gamme de produits	INE Industriel
Gamme de fonctions	
Contenu de la livraison	Détecteur, 2 x écrous M30, 2 x rondelles
Sortie, entrée, interface	
Sortie de commutation	Push-pull/PNP/NPN, 200 mA, NO/NC, Commutable via IO-Link
Chute de tension (max.)	2,5 V DC (100 mA)
Interface	IO-Link V1.1.5
Zone de détection, plage de mesure, seuils de tolérance	
Distance de commutation (SN)	15 mm
Plaque de mesure standardisée	45 x 45 x 1 mm
Hystérésis de commutation (max.)	1 … 20 %
Affichage, commande	
Réglage de la sensibilité	IO-Link
LED Anzeige	Oui
Affichage	LED vert - Sortie de commutation, Jaune - Indication de la surcharge
Temps de réponse	
Fréquence de commutation	1000 Hz
Conditions environnementales	
Résistance aux chocs et aux vibrations	30 g, 11 ms / 10 … 55 Hz, 1,0 mm
Température ambiante de fonctionnement	-40 … +70 °C
Température ambiante de stockage	-40 … +80 °C
Humidité de l’air ambiant de fonctionnement	35 … 95 %
Humidité de l’air ambiant de stockage	35 … 95 %
Indice de protection	IP 67
Raccordement électrique	
Raccordement	Connecteur, M12, 3 pôles, Codage A

Plus d’informations/d’accessoires	https://www.di-soric.com/214405

© di-soric . Sous réserve de modifications . 11.07.2026 . Page 2 (2)