# 214247
# LA 24-12.5-288-460 I-H RW0.2M
# Barrière immatérielle

- Évaluation horizontale du faisceau
- Électronique d'évaluation intégrée
- Sortie de commutation
- Sortie de signalisation de défaut
- Construction compacte
- Boîtier aluminium
- Montage simple

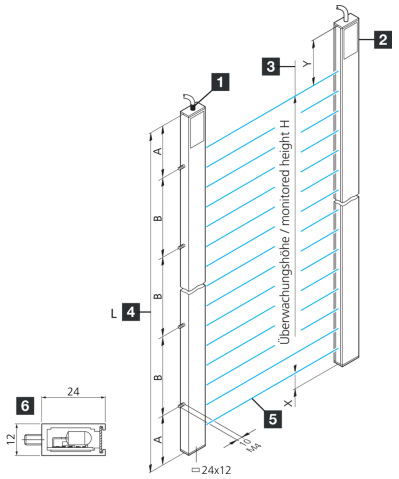


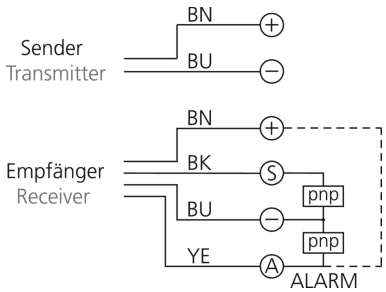


1) Émetteur
2) Récepteur
3) Hauteur contrôlée H
4) Longueur de profilé L
5) Faisceau synchrone
6) Section transversale du profilé

BK: noir BN: marron BU: bleu YE: jaune

## Fonction

| Caractéristiques techniques (typ) | +20°C, 24 V DC |
|---|---|
| **Caractéristiques électriques** | |
| Tension de service | 20,4 … 28,8 V DC |
| Puissance absorbée | 8 W |
| **Caractéristiques mécaniques** | |
| Montage | Boulons filetés (2) |
| Section transversale du profilé | 12 x 24 mm |
| hauteur du boîtier | 24 mm |
| Largeur du boîtier | 12 mm |
| Dimension | ■ A: 80 mm<br>■ B: 300 mm<br>■ X: 13,5 mm<br>■ Y: 153,5 mm |
| Longueur de profilé | 460 mm |
| Matériau du boîtier | Aluminium (Argent, Anodisé) |
| **Certifications, homologations** | |
| Classe de protection | III, utilisation en très basse tension de sécurité |
| Normes CEM | EN 61000-6-3:2001 / EN 61000-6-1:2001 |

# 214247
# LA 24-12.5-288-460 I-H RW0.2M
# Barrière immatérielle

| Caractéristiques techniques (typ) | +20°C, 24 V DC |
|---|---|
| **Caractéristiques générales** | |
| Évaluation | Horizontal |
| Électronique d'évaluation | Intégré |
| **Sortie, entrée, interface** | |
| Fonction de sortie | À fonction Light-On |
| Sortie de commutation | pnp, 200 mA, NC, Avec protection contre les court-circuits |
| **Données optiques** | |
| Source de lumière | LED |
| Couleur | Infrarouge |
| Longueur d'onde | 880 nm |
| Évaluation du faisceau | Au moyen de l'électronique d'évaluation intégrée |
| **Zone de détection, plage de mesure, seuils de tolérance** | |
| Espace entre les faisceaux | 12,5 mm |
| Nombre de faisceaux | 24 |
| Hauteur contrôlée | 288 mm |
| Portée | 200 … 1000 mm (Préréglé en usine) |
| **Affichage, commande** | |
| Affichage | LED (Tension de service / État initial / Erreur (alarme)) |
| **Temps de réponse** | |
| Durée de cycle par faisceau lumineux | 1 ms |
| Durée du cycle total | Anzahl Lichtstrahlen x 1 ms + 4 ms |
| Temps de traitement de base | 4 ms |
| **Conditions environnementales** | |
| Température ambiante de fonctionnement | -10 … +45 °C |
| Indice de protection | IP 54 (IP 65 en option) |
| **Raccordement électrique** | |
| Raccordement | Câble, 2,0 m (Avec embout) |

| Plus d'informations/d'accessoires | https://www.di-soric.com/214247 |
|---|---|


© di-soric . Sous réserve de modifications . 25.02.2026 . Page 2 (2)