213794
IRSD-50P-G3-B4
Capteur annulaire inductif

- Haute résolution
- Temps de réponse court
- Sensibilité et prolongation de l'impulsion réglables
- Insensible à l'encrassement
- Principe de fonctionnement statique et dynamique commutable
- Connecteur métallique
- Indice de protection élevé
- Commutation de fréquence pour réduire la distance de montage
- Procédé d'apprentissage intelligent
- Utilisable de manière locale et à distance

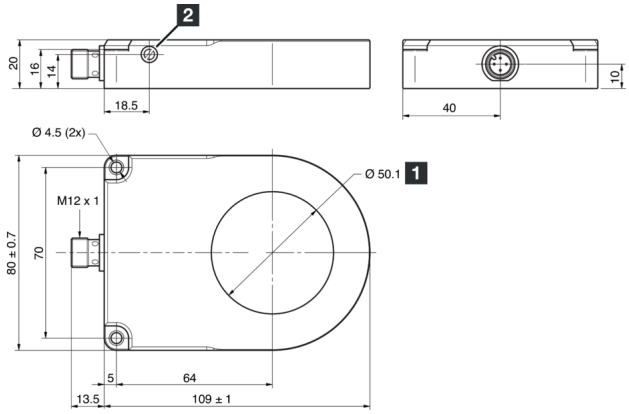

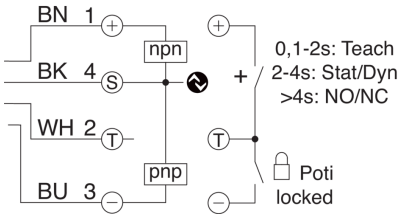

1) Diamètre de l'anneau 2) Sensibilité BK: noir BN: marron BU: bleu WH: blanc

Fonction

IO-Link

Caractéristiques techniques (typ)	+20°C, 24 V DC
Caractéristiques électriques	
Tension de service	10 … 30 V DC
Courant de marche à vide (max.)	30 mA
Protection diélectrique	500 V
Caractéristiques mécaniques	
Diamètre intérieur	50,1 mm
Matériau du boîtier	Plastique (PA)
Matériau	POM (Anneau)
Certifications, homologations	
Classe de protection	III, utilisation en très basse tension de sécurité
Homologations	UL
Caractéristiques générales	
Principe de fonctionnement	À commutation dynamique/statique
Sortie, entrée, interface	
Sortie de commutation	Push-pull/PNP/NPN, 100 mA, NO/NC, Commutable
Chute de tension (max.)	2 V
Interface	IO-Link
Prolongation de l'impulsion	Réglable

213794
IRSD-50P-G3-B4
Capteur annulaire inductif

Caractéristiques techniques (typ)	+20°C, 24 V DC
Zone de détection, plage de mesure, seuils de tolérance	
Bille en acier de résolution (haute fiabilité fonctionnelle)	5 mm (dynamique), 9 mm (statique)
Bille d'acier de résolution (plus petite taille d'objet)	2,5 mm (dynamique), 6 mm (statique)
Affichage, commande	
Réglage de la sensibilité	IO-Link, Potentiomètre
Temps de réponse	
Vitesse de passage des pièces (max.)	35 m/s
Vitesse de passage des pièces (min.)	0,1 m/s (Dynamique)
Délai d'attente (max.)	300 ms
Conditions environnementales	
Résistance aux chocs et aux vibrations	30 g, 11 ms / 10 … 55 Hz, 1,0 mm
Température ambiante de fonctionnement	-25 … +70 °C
Humidité relative admissible	< 95% (+25°C) / < 90% (+40°C), sans condensation (une humidité accrue affecte la résolution nominale du capteur)
Indice de protection	IP 67
Raccordement électrique	
Raccordement	Connecteur, M12, 4 pôles, Codage A
Accessoires	
Câble de raccordement	VK …

Plus d'informations/d'accessoires	https://www.di-soric.com/213794

© di-soric . Sous réserve de modifications . 22.01.2026 . Page 2 (2)