213362
CS60-BM38-EP15/300ID
Capteur de vision CS 60

- Localisation, Détection des pièces, Comptage, Localisation et Détection du code d'identification (Lire code)
- Option de mise à niveau : Mesure
- Le spécialiste, compact et performant
- Éclairage LED haute puissance en rouge et blanc
- Logiciel nVision-i flexible et performant
- Modifications des paramètres via les entrées Profinet reliées pendant l'exécution
- Paramétrage simple et intuitif
- Distances de travail flexibles de 50 à 2 000 mm grâce à des objectifs interchangeables
- Option de personnalisation

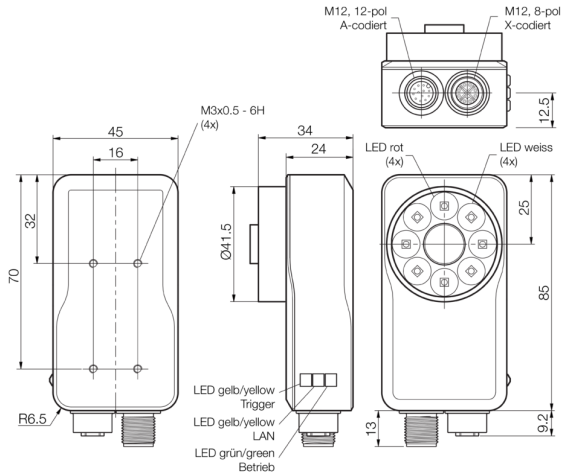

12-pol A-codiert	
1 PLC_IN0	7 +UB
2 PLC_IN1	8 GND
3 OUT_2	9 NC
4 OUT_3	10 Trigger IN
5 READY	11 OUT_0
6 COMMON INTERFACE	12 OUT_1

8-pol X-codiert	
1 LAN A+	5 LAN D+
2 LAN A-	6 LAN D-
3 LAN B+	7 LAN C-
4 LAN B-	8 LAN C+

Fonction

PROFINET INDUSTRIAL ETHERNET — EtherNet/IP™

Caractéristiques techniques (typ)	+20°C, 24 V DC
Caractéristiques électriques	
Tension de service	18 … 30 V DC
Courant de marche à vide (max.)	1000 mA (24 V DC)
Protection diélectrique	500 V
Caractéristiques mécaniques	
Longueur du boîtier	34 mm
hauteur du boîtier	85 mm
Largeur du boîtier	45 mm
Matériau du boîtier	Zinc moulé sous pression (Noir, Revêtement par poudre)
Matériau	PMMA (Fenêtre / Optique)
Monture d'objectif	S-Mount
Poids	265 g
Certifications, homologations	
Classe de protection	III, utilisation en très basse tension de sécurité
Groupe de risque (DIN EN 62471)	Groupe de risque 1
Homologations	UL

213362
CS60-BM38-EP15/300ID
Capteur de vision CS 60

Caractéristiques techniques (typ)	+20°C, 24 V DC
Caractéristiques générales	
Modèle	CS 60
Conception	Parallélépipède
Type de capteur	SONY IMX273
Remarque	EtherNet/IP de nVision-i 24.1
Gamme de fonctions	
Tâches d'inspection	Localisation, Détection de pièces, Comptage, Lire code
Shutter	global
Types de codes - Codes 1D (codes-barres)	Code 2 of 5, Codabar, Code 128, Code 39, Databar, UPC / EAN, Pharmacode
Types de codes - Codes 2D	Aztec Code, Data Matrix, Dotcode, QR
Types de codes - Codes empilés	PDF 417
Contenu de la livraison	CS60-BM38-EP15/300ID, O-S1-S-080-40, CS60-WINDOW
Éclairage interne	L'éclairage haute puissance blanc et rouge peut être commuté via le logiciel
Sortie, entrée, interface	
Sortie de commutation	Push-pull, 100 mA
Nombre de sorties de commutation	4 (programmable, 1 (prêt))
Chute de tension (max.)	2 V
Interface	■ Ethernet ■ Entrée / sortie numérique
Protocoles	TCP/IP, FTP/SFTP, Profinet, EtherNet/IP
Données optiques	
Couleur	Commutable rouge / blanc (interne)
Distance focale	8 mm (objectif à monture S interchangeable)
Format optique	1/2,9"
Zone de détection, plage de mesure, seuils de tolérance	
Résolution	1456 x 1088 Pixel (1,6 MP)
Distance de travail	50,0 … 2000 mm
Affichage, commande	
Affichage	LED vert - Fonctionnement, Jaune - DATA-Link Jaune - Déclenchement
Temps de réponse	
FPS - Frames Per Second (max.)	30 images/seconde
Durée du flash	< 2 ms
Conditions environnementales	
Température ambiante de fonctionnement	0 … +50 °C
Résistance aux chocs et aux vibrations	10 … 55 Hz / 1,0 mm / 30 g / 11 ms
Indice de protection	IP 67
Raccordement électrique	
Raccordement	Connecteur, M12, 12 pôles (Codage A)
Raccordement 2	Connecteur femelle, M12, 8 pôles (Codage x)
Câble	Câble de raccordement max. 25 m

Plus d'informations/d'accessoires	https://www.di-soric.com/213362

© di-soric . Sous réserve de modifications . 12.08.2026 . Page 2 (2)