213002
LAT45-10MIU-B5
Détecteur de distance à laser

- IO-Link
- Portée élevée
- Très bonne indépendance de couleur et de surface
- Laser à lumière rouge pour ajustement basique
- Valeurs mesurées à l'écran
- Utilisation simple
- Boîtier métallique robuste

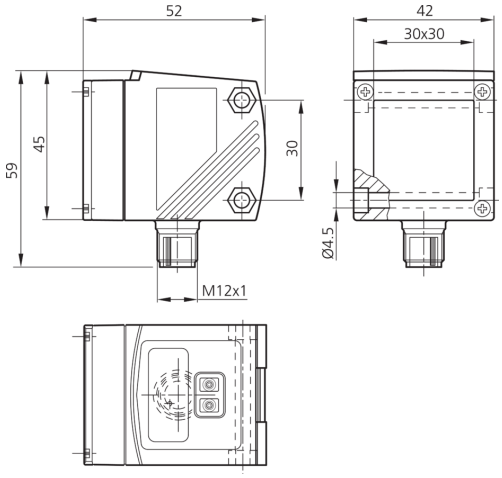

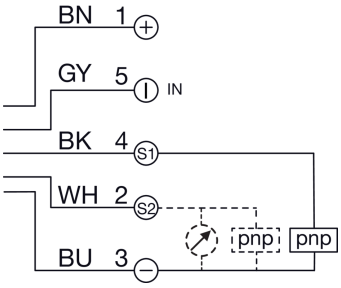

BK: noir
BN: marron
BU: bleu
GY: gris
WH: blanc

Fonction

IO-Link

Caractéristiques techniques (typ)	+20°C, 24 V DC
Caractéristiques électriques	
Tension de service	18 … 30 V DC (Supply Class 2)
Courant de marche à vide (max.)	150 mA
Caractéristiques mécaniques	
Dimensions du boîtier	45 x 52 x 42 mm
Longueur du boîtier	52 mm
hauteur du boîtier	45 mm
Largeur du boîtier	42 mm
Matériau du boîtier	Zinc moulé sous pression (Noir, Peint)
Matériau Fenêtre / Optique	Verre
Poids	309 g
Certifications, homologations	
Classe de protection	III, utilisation en très basse tension de sécurité
Homologations	UL
Caractéristiques générales	
Conception	Parallélépipède

213002
LAT45-10MIU-B5
Détecteur de distance à laser

Caractéristiques techniques (typ)	+20°C, 24 V DC
Sortie, entrée, interface	
Sortie de commutation	pnp (2x), 200 mA, NO/NC, Configurable
Sortie analogique	0 … 10 V, 4 … 20 mA
Interface	■ IO-Link V1.1, COM2 ■ Profilés Smart Sensor
Données optiques	
Source de lumière	Laser
Classe de laser	CLASS 2 LASER PRODUCT, (IEC 60825-1:2014 / EN 60825-1:2014)
Couleur	Rouge (Pp < 4 mW t = 1.3 ns)
Suppression de l'arrière-plan	10000 … 100000 mm
Taille du spot lumineux	Ø 25 mm (à une distance de 10 m)
Protection contre les lumières extérieures	100 kLx
Zone de détection, plage de mesure, seuils de tolérance	
Plage de mesure	200 … 10000 mm (90 % réflectivité)
Résolution	1,0 mm (90% de rémission, fréquence de mesure 15 Hz)
Reproductibilité	4,5 ... 50 mm (90 % de réflectance, fréquence de mesure 15 Hz)
Erreur de linéarité	± 15 mm (90% de rémission, fréquence de mesure 15 Hz)
Affichage, commande	
Réglage de la sensibilité	Clavier
Affichage	LED vert - Statut, Jaune - Sortie de commutation
Temps de réponse	
Fréquence de mesure	1,0 … 33 Hz
Fréquence de commutation	0,3 Hz … 11 Hz
Conditions environnementales	
Température ambiante de fonctionnement	-10 … +60 °C
Indice de protection	IP 67
Raccordement électrique	
Raccordement	Connecteur, M12, 5 pôles
Accessoires	
Câble de raccordement	VK … /5

Plus d'informations/d'accessoires	https://www.di-soric.com/213002

© di-soric . Sous réserve de modifications . 07.05.2026 . Page 2 (2)