212919
BEK-P30-G5T-IBS
Éclairages par spot

- Niveau de luminosité homogène sur toute la plage de tension
- Champ lumineux homogène
- Entrée déclencheur externe
- Contrôle interne de la puissance de sortie
- Rendement élevé
- Faible émission de chaleur
- Boîtier métallique robuste

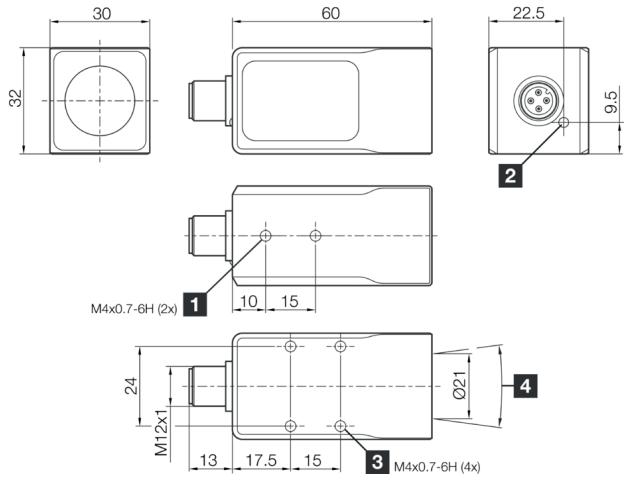

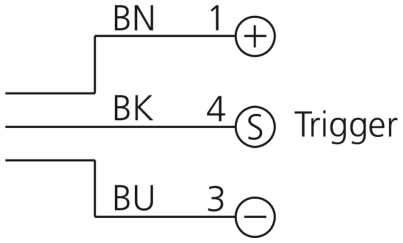

1) 4 mm de profondeur
2) LED FONCTIONNEMENT
3) 6 mm de profondeur
4) Angle d'émission °

BK: noir BN: marron BU: bleu

Fonction

Caractéristiques techniques (typ)	+20°C
Caractéristiques électriques	
Tension de service	18 … 30 V DC
Courant de marche à vide (max.)	145 mA (24 V DC)
Puissance	3,5 W (24 V)
Protection contre les inversions de polarité	Oui
Caractéristiques mécaniques	
Surface d'éclairage	Ø 21 mm
Longueur du boîtier	60 mm
hauteur du boîtier	30 mm
Largeur du boîtier	32 mm
Sortie lumineuse	axial
Matériau du boîtier	Aluminium (Noir, Anodisé)
Matériau	PMMA, clair (Optique de protection)
Poids	110 g
Certifications, homologations	
Classe de protection	III, utilisation en très basse tension de sécurité
Groupe de risque (DIN EN 62471)	Groupe de risque 2
Homologations	UL

212919
BEK-P30-G5T-IBS
Éclairages par spot

Caractéristiques techniques (typ)	+20°C
Caractéristiques générales	
Conception	Projecteur
Particularités	Entrée de déclenchement
Sortie, entrée, interface	
Entrée de déclenchement niveau haut	> 3,4 … 30,0 V
Entrée de déclenchement niveau bas	< 2,8 V
Données optiques	
Source de lumière	LED
Couleur	Blanc
Longueur d'onde	6500 K
Angle d'émission FWHM	30°
Intensité lumineuse	■ 46,0 kLx (100,0 mm) ■ 14,5 kLx (200,0 mm) ■ 3,00 kLx (500,0 mm)
Affichage, commande	
Contrôle	Contrôle de la puissance intégrée
Affichage	LED vert - Voyant de fonctionnement
Conditions environnementales	
Résistance aux chocs et aux vibrations	30 g, 11 ms / 10 … 55 Hz, 1,0 mm
Température ambiante de fonctionnement	0 … +40 °C
Indice de protection	IP 67
Raccordement électrique	
Raccordement	Connecteur, M12, 3 pôles
Accessoires	
Câble de raccordement	VK …

Plus d'informations/d'accessoires	https://www.di-soric.com/212919

© di-soric . Sous réserve de modifications . 15.01.2026 . Page 2 (2)