212910
CS60-BM28-EP15/300
Capteur de vision CS 60

- Localisation, Détection de pièces, Comptage
- Option de mise à niveau : Mesure et lecture des codes 1D et 2D
- Le spécialiste, compact et performant
- Éclairage LED haute puissance en rouge et blanc
- Logiciel nVision-i flexible et performant
- Modifications des paramètres via les entrées Profinet reliées pendant l'exécution
- Paramétrage simple et intuitif
- Distances de travail flexibles de 50 à 2 000 mm grâce à des objectifs interchangeables
- Option de personnalisation

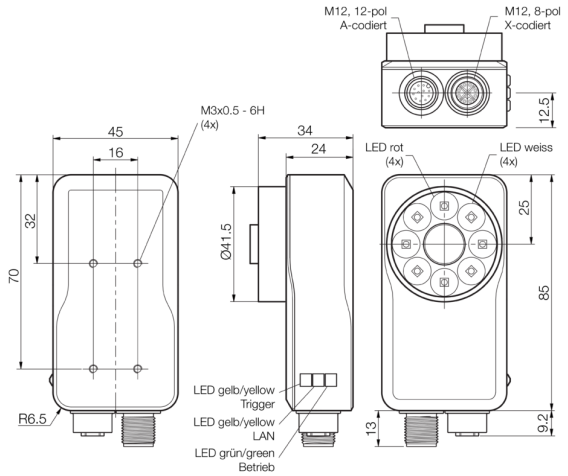

12-pol A-codiert

1	PLC_IN0	7	+UB
2	PLC_IN1	8	GND
3	OUT_2	9	NC
4	OUT_3	10	Trigger IN
5	READY	11	OUT_0
6	COMMON INTERFACE	12	OUT_1

8-pol X-codiert

1	LAN A+	5	LAN D+
2	LAN A-	6	LAN D-
3	LAN B+	7	LAN C-
4	LAN B-	8	LAN C+

Fonction

PROFINET INDUSTRIAL ETHERNET — EtherNet/IP™

Caractéristiques techniques (typ)	+20°C, 24 V DC
Caractéristiques électriques	
Tension de service	18 … 30 V DC
Courant de marche à vide (max.)	1000 mA (24 V DC)
Protection diélectrique	500 V
Caractéristiques mécaniques	
Longueur du boîtier	34 mm
hauteur du boîtier	85 mm
Largeur du boîtier	45 mm
Matériau du boîtier	Zinc moulé sous pression (Noir, Revêtement par poudre)
Matériau	PMMA (Fenêtre / Optique)
Monture d'objectif	S-Mount
Poids	265 g
Certifications, homologations	
Classe de protection	III, utilisation en très basse tension de sécurité
Groupe de risque (DIN EN 62471)	Groupe de risque 1
Homologations	UL

212910
CS60-BM28-EP15/300
Capteur de vision CS 60

Caractéristiques techniques (typ)	+20°C, 24 V DC
Caractéristiques générales	
Modèle	CS 60
Conception	Parallélépipède
Type de capteur	SONY EV76C541
Remarque	EtherNet/IP de nVision-i 24.1
Gamme de fonctions	
Tâches d'inspection	Localisation, Détection de pièces, Comptage
Shutter	global
Contenu de la livraison	CS60-BM28-EP15/300, O-S1-S-080-40, CS60-WINDOW
Éclairage interne	L'éclairage haute puissance blanc et rouge peut être commuté via le logiciel
Sortie, entrée, interface	
Sortie de commutation	Push-pull, 100 mA
Nombre de sorties de commutation	4 (programmable, 1 (prêt))
Chute de tension (max.)	2 V
Interface	■ Ethernet ■ Entrée / sortie numérique
Protocoles	TCP/IP, FTP/SFTP, Profinet, EtherNet/IP
Données optiques	
Couleur	Commutable rouge / blanc (interne)
Distance focale	8 mm (objectif à monture S interchangeable)
Format optique	1/4"
Zone de détection, plage de mesure, seuils de tolérance	
Résolution	736 x 480 Pixel (0,4 MP)
Taille de pixel	4,5 x 4,5 µm
Distance de travail	50,0 … 2000 mm
Affichage, commande	
Affichage	LED vert - Fonctionnement, Jaune - DATA-Link Jaune - Déclenchement
Temps de réponse	
FPS - Frames Per Second (max.)	30 images/seconde
Durée du flash	< 2 ms
Conditions environnementales	
Température ambiante de fonctionnement	0 … +50 °C
Résistance aux chocs et aux vibrations	10 … 55 Hz / 1,0 mm / 30 g / 11 ms
Indice de protection	IP 67
Raccordement électrique	
Raccordement	Connecteur, M12, 12 pôles (Codage A)
Raccordement 2	Connecteur femelle, M12, 8 pôles
Câble	Câble de raccordement max. 25 m

Plus d'informations/d'accessoires	https://www.di-soric.com/212910

© di-soric . Sous réserve de modifications . 12.08.2026 . Page 2 (2)