212857
LAT52-500IU-B5
Détecteur de distance à laser

- IO-Link
- Détection précise des objets alignés
- Large gamme de détection
- 3 modes de fonctionnement en tant que paramètre IO-Link
- Classe laser 1
- Laser à lumière rouge, avec petit spot
- Utilisation simple
- Boîtier métallique robuste

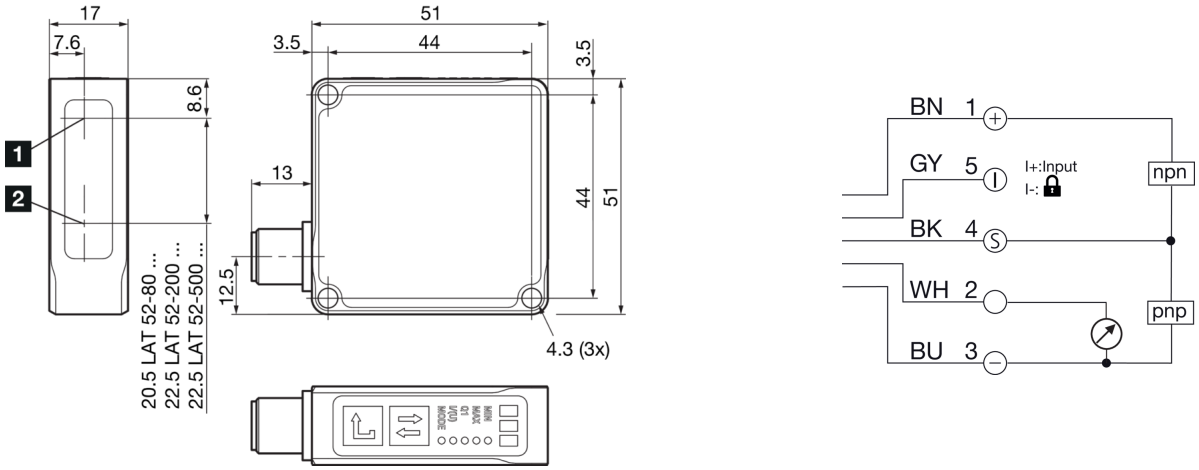

1) Sortie lumineuse
2) Récepteur

BK: noir
BN: marron
BU: bleu
GY: gris
WH: blanc

Fonction

IO-Link

Caractéristiques techniques (typ)	+20°C, 24 V DC
Caractéristiques électriques	
Tension de service	18 … 30 V DC (Supply Class 2)
Courant de marche à vide (max.)	60 mA
Protection diélectrique	500 V
Caractéristiques mécaniques	
Dimensions du boîtier	51 x 51 x 17 mm
Longueur du boîtier	51 mm
hauteur du boîtier	51 mm
Largeur du boîtier	17 mm
Matériau du boîtier	Zinc moulé sous pression (Noir, Revêtement par poudre)
Matériau Fenêtre / Optique	Plastique
Poids	102 g
Certifications, homologations	
Classe de protection	III, utilisation en très basse tension de sécurité
Homologations	UL
Caractéristiques générales	
Conception	Parallélépipède

212857
LAT52-500IU-B5
Détecteur de distance à laser

Caractéristiques techniques (typ)	+20°C, 24 V DC
Gamme de fonctions	
Modes de fonctionnement	Modes de fonctionnement standard : applications générales, Vitesse : mesure rapide (taux de mesure 1 200 Hz), Puissance : pour les objets sombres
Sortie, entrée, interface	
Sortie de commutation	Push-pull (1x), 100 mA, NO/NC
Chute de tension (max.)	2 V
Sortie analogique	0 … 10 V, 4 … 20 mA
Interface	■ IO-Link V1.1, COM2 ■ Profilés Smart Sensor
Données optiques	
Source de lumière	Laser
Classe de laser	CLASS 1 LASER PRODUCT, (IEC 60825-1:2014 / EN 60825-1:2014)
Couleur	Rouge
Longueur d'onde	650 nm (Pp < 0.65 mW t = 4 µs)
Taille du spot lumineux	Ø 1,0 mm
Zone de détection, plage de mesure, seuils de tolérance	
Plage de mesure	50 … 500 mm (6 ... 90 % de réflectance)
Plage de mesure 1	50 … 300 mm (6 ... 90 % de réflectance)
Plage de mesure 2	300 … 500 mm (6 ... 90 % de réflectance)
Résolution	0,3 … 0,50 mm (0,3 mm à 50 ... 300 mm, mode: standard, valeur moyenne 16, 0,5 mm à 300 ... 500 mm, mode: standard, valeur moyenne 16)
Reproductibilité	0,5 mm
Reproductibilité	0,5 mm à 50 ... 300 mm, mode: standard, valeur moyenne 16, 1,0 mm à 300 ... 500 mm, mode: standard, valeur moyenne 16
Erreur de linéarité	0,22 % (± 1 mm à 50 ... 300 mm, mode: standard, valeur moyenne 16, ± 2 mm à 300 ... 500 mm, mode: standard, valeur moyenne 16)
Affichage, commande	
Réglage de la sensibilité	Clavier
Affichage	LED vert - Statut, Jaune - Sortie de commutation, Rouge - Signal faible
Temps de réponse	
Fréquence de mesure	500 Hz, (max. 1200 Hz en mode capteur, vitesse sans filtre)
Délai d'attente (max.)	300 ms
Conditions environnementales	
Résistance aux chocs et aux vibrations	30 g, 10 … 55 Hz / 0,5 mm
Température ambiante de fonctionnement	0 … +50 °C
Dérive thermique	0,04 %/K
Indice de protection	IP 67
Raccordement électrique	
Raccordement	Connecteur, M12, 5 pôles
Accessoires	
Câble de raccordement	VK … /5
Plus d'informations/d'accessoires	**https://www.di-soric.com/212857**