210629
OGL 120 G3-T3
Fourche optique angulaire

- 4 modes de fonctionnement en tant que paramètre IO-Link
- Activation et désactivation différées en tant que paramètre IO-Link
- Diagnostic avec IO-Link
- Boîtier métallique
- Sensibilité réglable
- Fréquence de commutation élevée
- Fonction Light-on/Dark-on
- Anneau à LED très lumineux
- Indice de protection élevé

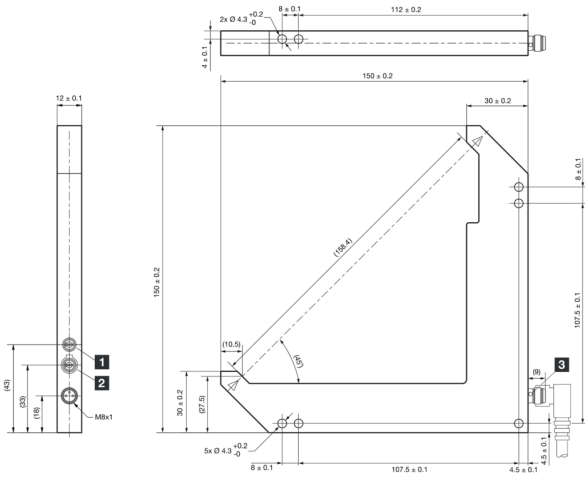

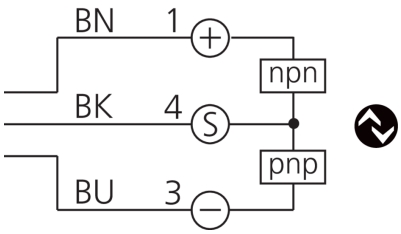

1) Potentiomètre
2) NO/NC
3) LED

BK: noir BN: marron BU: bleu

Fonction

IO-Link

Caractéristiques techniques (typ)	+20°C, 24 V DC
Caractéristiques électriques	
Tension de service	10 … 30 V DC (Supply Class 2)
Courant de marche à vide (max.)	40 mA
Protection diélectrique	500 V
Caractéristiques mécaniques	
Longueur de côté intérieur	120/120 mm
Dimensions du boîtier	150 x 150 x 12 mm
Longueur du boîtier	150 mm
hauteur du boîtier	150 mm
Largeur du boîtier	12 mm
Matériau du boîtier	Zinc moulé sous pression (Revêtement par poudre)
Matériau	Verre minéral (Optique)
Certifications, homologations	
Classe de protection	III, utilisation en très basse tension de sécurité
Homologations	UL

210629
OGL 120 G3-T3
Fourche optique angulaire

Caractéristiques techniques (typ)	+20°C, 24 V DC
Caractéristiques générales	
Principe de fonctionnement	Optique
Évaluation	Numérique
Conception	Angle
Sortie, entrée, interface	
Sortie de commutation	Push-pull, 100 mA, NO/NC, Commutable
Chute de tension (max.)	1 V
Interface	IO-Link (V1.1, COM2 38,4 kBd, profilés Smart Sensor)
Données optiques	
Source de lumière	LED
Couleur	Infrarouge
Longueur d'onde	880 nm
Modulation	Modulée
Protection contre les lumières extérieures	20 kLx
Zone de détection, plage de mesure, seuils de tolérance	
Portée	158 mm (Axe optique)
Résolution (réglage d'usine)	0,5 mm (STANDARD)
Reproductibilité (réglage d'usine)	0,03 mm (STANDARD)
Résolution (Standard)	0,5 mm
Reproductibilité (Standard)	0,03 mm
Résolution (Haute résolution)	0,4 mm
Reproductibilité (Haute résolution)	0,03 mm
Résolution (Puissance)	1,5 mm
Reproductibilité (Puissance)	0,03 mm
Résolution (Vitesse)	0,5 mm
Reproductibilité (Vitesse)	0,03 mm
Affichage, commande	
Réglage de la sensibilité	Potentiomètre
Temps de réponse	
Fréquence de commutation (réglage d'usine)	5000 Hz (STANDARD)
Fréquence de commutation (Standard)	5000 Hz
Fréquence de commutation (Haute résolution)	1500 Hz
Fréquence de commutation (Puissance)	250 Hz
Fréquence de commutation (Vitesse)	8000 Hz
Conditions environnementales	
Résistance aux chocs et aux vibrations	30 g, 10 … 55 Hz / 0,5 mm
Température ambiante de fonctionnement	-25 … +60 °C
Indice de protection	IP 67
Raccordement électrique	
Raccordement	Connecteur, M8, 3 pôles
Accessoires	
Câble de raccordement	TK …

Plus d'informations/d'accessoires	https://www.di-soric.com/210629