210507
CS 50 BM2-4L-ES-G5
Capteur de vision CS 50

- Performance optimale avec jusqu'à 2 520 vérifications/minute
- Export d'image via FTP
- Éclairage, filtre et polariseur échangeables
- Profinet, Ethernet/IP, TCP/IP, RS232
- Détection de pièces, présence, mesure, positionnement, comptage et logique
- Autofocus intégré sans usure
- Deux distances focales dans un appareil, commutables par Click-Zoom
- Construction compacte et poids faible
- Nombre quasi illimité de tâches possible

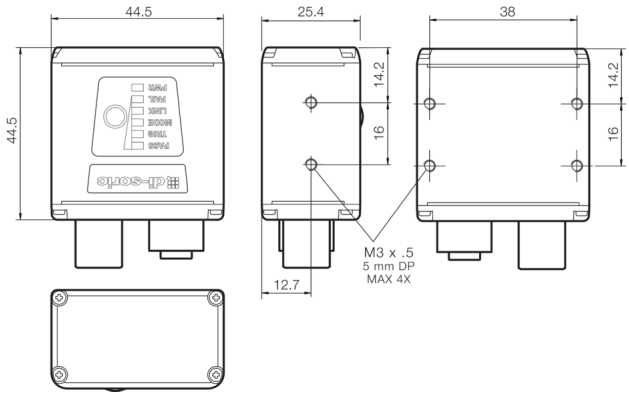

Fonction

EtherNet/IP™

Caractéristiques techniques (typ)	+20°C, 24 V DC
Caractéristiques électriques	
Tension de service	4,75 … 30 V DC
Courant de marche à vide (max.)	150 mA (24 V DC)
Caractéristiques mécaniques	
Dimensions du boîtier	44,5 x 44,5 x 25,4 mm
Matériau du boîtier	Aluminium (Noir)
Poids	68 g
Certifications, homologations	
Classe de protection	III, utilisation en très basse tension de sécurité
Homologations	UL
Caractéristiques générales	
Modèle	CS 50
Conception	Parallélépipède
Gamme de fonctions	
Tâches d'inspection	Détection de pièces, Présence de pièce, Mesure, Comptage, Logique
Caractéristiques	Déclencheur interne, Entrée déclencheur externe, Configuration logicielle sur PC, Logique pour sorties définies par l'utilisateur, Résolution maximale (640 x 480), Exécution libre
Nombre de tâches	Illimité (1,4 Go), 1-255 en fonctionnement avec Profinet
Éclairage interne	blanche haute puissance, autres couleurs claires disponibles comme accessoires

210507
CS 50 BM2-4L-ES-G5
Capteur de vision CS 50

Caractéristiques techniques (typ)	+20°C, 24 V DC
Sortie, entrée, interface	
Nombre d'entrées/de sorties	1/3 (binaire)
Entrée de déclenchement niveau haut	> 2,0 V (on)
Entrée de déclenchement niveau bas	< 1,0 V (off)
Sortie de commutation	< 100 mA (Par sortie, opto-isolation, courant limité par le client)
Interface	■ RS232 ■ Ethernet ■ Entrée / sortie numérique
Protocoles	EtherNet/IP, Profinet, TCP/IP, FTP
Données optiques	
Distance focale	16 mm, 32 mm
Temps d'exposition	66 … 58825 µs
Zone de détection, plage de mesure, seuils de tolérance	
Résolution	640 x 480 Pixel (global shutter, VGA / N&B)
Distance de travail	100,0 … 2000 mm
Affichage, commande	
Éléments de commande	1
Temps de réponse	
FPS - Frames Per Second (max.)	42 images/seconde
Conditions environnementales	
Température ambiante de fonctionnement	0 … +40 °C
Indice de protection	IP 65 / IP 67

Plus d'informations/d'accessoires	https://www.di-soric.com/210507

© di-soric . Sous réserve de modifications . 20.01.2026 . Page 2 (2)