210469
DCC 05 V 1.5 NSLK
Détecteur de proximité inductif

- Boîtier en acier inoxydable
- Câble hautement flexible
- Amplificateur intégré
- Protection contre les courts-circuits
- Suppression des impulsions d'enclenchement
- LED

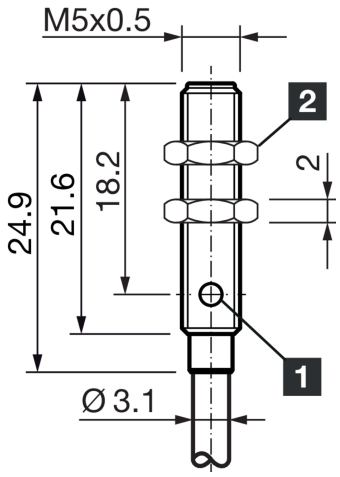

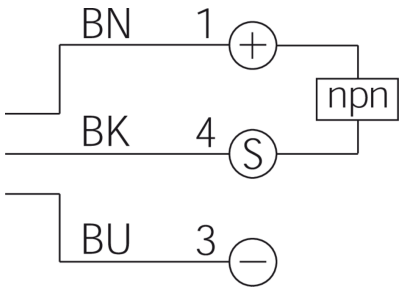

1) LED 2) Ouverture de clé 7 mm BK: noir BN: marron BU: bleu

Fonction

Caractéristiques techniques (typ)	+20°C, 24 V DC
Caractéristiques électriques	
Tension de service	10 … 30 V DC
Consommation de courant	< 10 mA
Protection diélectrique	500 V
Caractéristiques mécaniques	
Type de montage	Affleurant
Filetage	M5 x 0,5
Longueur du boîtier	24,9 mm
Matériau du boîtier	Acier inoxydable (AISI303)
Matériau du câble	PVC
Matériau sonde	PBT
Certifications, homologations	
Classe de protection	III, utilisation en très basse tension de sécurité
Caractéristiques générales	
Principe de fonctionnement	Inductif
Évaluation	Numérique
Conception	Filetage
Particularités	Distance de commutation accrue

210469
DCC 05 V 1.5 NSLK
Détecteur de proximité inductif

Caractéristiques techniques (typ)	+20°C, 24 V DC
Version	Conception Miniature
Gamme de produits	INM Miniature
Gamme de fonctions	
Contenu de la livraison	Détecteur, 2 x écrous M5, 2 x rondelles
Sortie, entrée, interface	
Sortie de commutation	npn, 100 mA, NO
Chute de tension (max.)	1,5 V (100 mA)
Zone de détection, plage de mesure, seuils de tolérance	
Distance de commutation (SN)	1,5 mm
Plaque de mesure standardisée	4 x 4 x 1 mm
Hystérésis de commutation (max.)	1 … 20 %
Affichage, commande	
LED Anzeige	Oui
Temps de réponse	
Fréquence de commutation	5000 Hz
MTTFd	1304 Années
MTBF	652 Années
Conditions environnementales	
Température ambiante de fonctionnement	-25 … +70 °C
Indice de protection	IP 67
Raccordement électrique	
Raccordement	Câble, 2,0 m (Extrémité libre)

Plus d'informations/d'accessoires	https://www.di-soric.com/210469

© di-soric . Sous réserve de modifications . 27.06.2026 . Page 2 (2)