# 209593
# LI 104-12.5-1288-1340 I
# Barrière immatérielle

- Avec électronique d'évaluation LVE ... / LVX ... de mesure et de commutation
- Avec électronique d'évaluation LVB ... de commutation
- Évaluation du faisceau horizontale ou diagonale
- Construction compacte
- Boîtier aluminium
- Montage simple

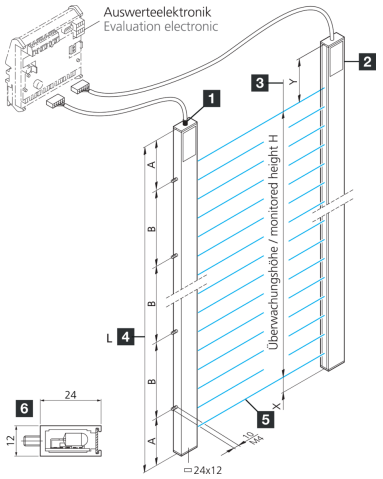


Zum Betrieb mit Auswerteelektronik LVE ... / LVX ... / LVB ...
To be used with evaluation electronics LVE ... / LVX ... / LVB ...

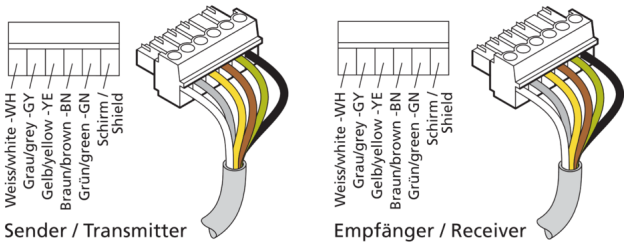


1) Émetteur
2) Récepteur
3) Hauteur contrôlée H
4) Longueur de profilé L
5) Électronique d'évaluation
6) Section transversale du profilé

BN: marron
GN: vert
GY: gris
WH: blanc
YE: jaune

## Fonction

| Caractéristiques techniques (typ) | +20°C, 24 V DC |
|---|---|
| **Caractéristiques électriques** | |
| Tension de service | 20 … 26 V DC (Voir électronique d'évaluation) |
| **Caractéristiques mécaniques** | |
| Montage | Boulons filetés (3) |
| Section transversale du profilé | 12 x 24 mm |
| hauteur du boîtier | 24 mm |
| Largeur du boîtier | 12 mm |
| Dimension | ■ A: 70 mm<br>■ B: 600 mm<br>■ X: 13,5 mm<br>■ Y: 38,5 mm |
| Longueur de profilé | 1340 mm |
| Matériau du boîtier | Aluminium (Naturel) |
| **Certifications, homologations** | |
| Classe de protection | III, utilisation en très basse tension de sécurité |

# 209593
# LI 104-12.5-1288-1340 I
# Barrière immatérielle

| Caractéristiques techniques (typ) | +20°C, 24 V DC |
|---|---|
| **Caractéristiques générales** | |
| Évaluation | Absolu, En pourcentage, Paramétrable au moyen de l'électronique d'évaluation |
| Électronique d'évaluation | Externe |
| **Sortie, entrée, interface** | |
| Fonction de sortie | Paramétrable au moyen de l'électronique d'évaluation |
| Sortie de commutation | Paramétrable au moyen de l'électronique d'évaluation, NO, NC |
| **Données optiques** | |
| Source de lumière | LED |
| Couleur | Infrarouge |
| Longueur d'onde | 880 nm |
| Évaluation du faisceau | Au moyen de l'électronique d'évaluation externe |
| **Zone de détection, plage de mesure, seuils de tolérance** | |
| Espace entre les faisceaux | 12,5 mm |
| Nombre de faisceaux | 104 |
| Hauteur contrôlée | 1288 mm |
| Portée | 250 … 6000 mm (Réglable au moyen de l'électronique d'évaluation) |
| Plage de mesure | 1288 mm |
| **Conditions environnementales** | |
| Température ambiante de fonctionnement | -20 … +40 °C |
| Indice de protection | IP 54 (IP 65 en option) |
| **Raccordement électrique** | |
| Raccordement | Câble, 4,0 m (Avec connecteur, Autres variantes sur demande) |

| Plus d'informations/d'accessoires | https://www.di-soric.com/209593 |
|---|---|


© di-soric . Sous réserve de modifications . 22.01.2026 . Page 2 (2)