209591
LI 72-12.5-888-940 I
Barrière immatérielle

- Avec électronique d'évaluation LVE ... / LVX ... de mesure et de commutation
- Avec électronique d'évaluation LVB ... de commutation
- Évaluation du faisceau horizontale ou diagonale
- Construction compacte
- Boîtier aluminium
- Montage simple

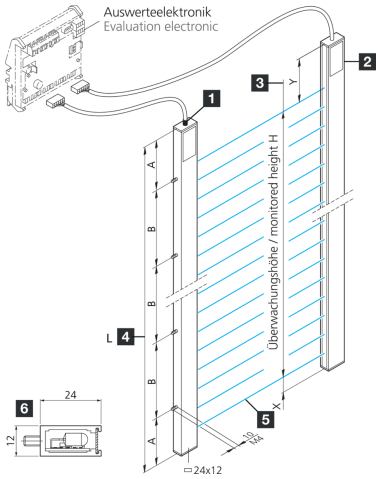

Zum Betrieb mit Auswerteelektronik LVE ... / LVX ... / LVB ...
To be used with evaluation electronics LVE ... / LVX ... / LVB ...

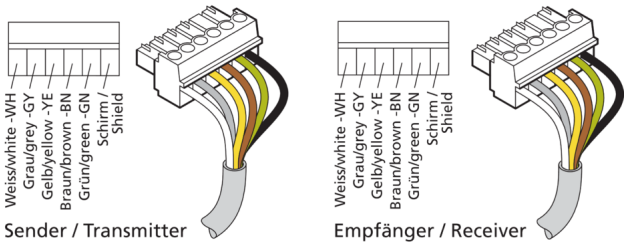

1) Émetteur
2) Récepteur
3) Hauteur contrôlée H
4) Longueur de profilé L
5) Électronique d'évaluation
6) Section transversale du profilé

BN: marron
GN: vert
GY: gris
WH: blanc
YE: jaune

Fonction

Caractéristiques techniques (typ)	+20°C, 24 V DC
Caractéristiques électriques	
Tension de service	20 … 26 V DC (Voir électronique d'évaluation)
Caractéristiques mécaniques	
Montage	Boulons filetés (2)
Section transversale du profilé	12 x 24 mm
hauteur du boîtier	24 mm
Largeur du boîtier	12 mm
Dimension	■ A: 70 mm ■ B: 800 mm ■ X: 13,5 mm ■ Y: 38,5 mm
Longueur de profilé	940 mm
Matériau du boîtier	Aluminium (Naturel)
Certifications, homologations	
Classe de protection	III, utilisation en très basse tension de sécurité

209591
LI 72-12.5-888-940 I
Barrière immatérielle

Caractéristiques techniques (typ)	+20°C, 24 V DC
Caractéristiques générales	
Évaluation	Absolu, En pourcentage, Paramétrable au moyen de l'électronique d'évaluation
Électronique d'évaluation	Externe
Sortie, entrée, interface	
Fonction de sortie	Paramétrable au moyen de l'électronique d'évaluation
Sortie de commutation	Paramétrable au moyen de l'électronique d'évaluation, NO, NC
Données optiques	
Source de lumière	LED
Couleur	Infrarouge
Longueur d'onde	880 nm
Évaluation du faisceau	Au moyen de l'électronique d'évaluation externe
Zone de détection, plage de mesure, seuils de tolérance	
Espace entre les faisceaux	12,5 mm
Nombre de faisceaux	72
Hauteur contrôlée	888 mm
Portée	250 … 6000 mm (Réglable au moyen de l'électronique d'évaluation)
Plage de mesure	888 mm
Conditions environnementales	
Température ambiante de fonctionnement	-20 … +40 °C
Indice de protection	IP 54 (IP 65 en option)
Raccordement électrique	
Raccordement	Câble, 4,0 m (Avec connecteur, Autres variantes sur demande)

Plus d'informations/d'accessoires	https://www.di-soric.com/209591

© di-soric . Sous réserve de modifications . 22.01.2026 . Page 2 (2)