208224
LA 16-25-375-560 I-H-RW0.2M
Barrière immatérielle

- Évaluation horizontale du faisceau
- Électronique d'évaluation intégrée
- Sortie de commutation
- Sortie de signalisation de défaut
- Construction compacte
- Boîtier aluminium
- Montage simple

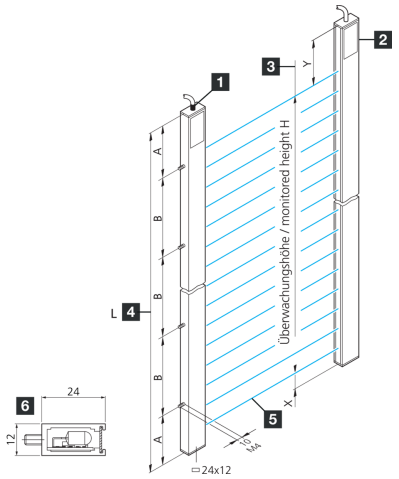

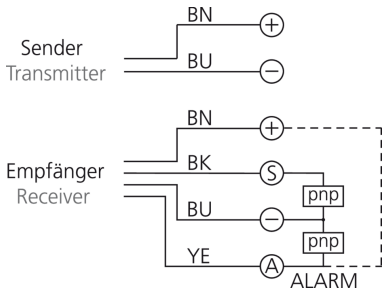

1) Émetteur
2) Récepteur
3) Hauteur contrôlée H
4) Longueur de profilé L
5) Faisceau synchrone
6) Section transversale du profilé

BK: noir BN: marron BU: bleu YE: jaune

Fonction

Caractéristiques techniques (typ)	+20°C, 24 V DC
Caractéristiques électriques	
Tension de service	20,4 … 28,8 V DC
Puissance absorbée	8 W
Caractéristiques mécaniques	
Montage	Boulons filetés (2)
Section transversale du profilé	12 x 24 mm
hauteur du boîtier	24 mm
Largeur du boîtier	12 mm
Dimension	■ A: 80 mm ■ B: 400 mm ■ X: 20 mm ■ Y: 160 mm
Longueur de profilé	560 mm
Matériau du boîtier	Aluminium (Argent, Anodisé)
Certifications, homologations	
Classe de protection	III, utilisation en très basse tension de sécurité
Normes CEM	EN 61000-6-3:2001 / EN 61000-6-1:2001

208224
LA 16-25-375-560 I-H-RW0.2M
Barrière immatérielle

Caractéristiques techniques (typ)	+20°C, 24 V DC
Caractéristiques générales	
Évaluation	Horizontal
Électronique d'évaluation	Intégré
Sortie, entrée, interface	
Fonction de sortie	À fonction Light-On
Sortie de commutation	pnp, 200 mA, NC, Avec protection contre les court-circuits
Données optiques	
Source de lumière	LED
Couleur	Infrarouge
Longueur d'onde	880 nm
Évaluation du faisceau	Au moyen de l'électronique d'évaluation intégrée
Zone de détection, plage de mesure, seuils de tolérance	
Espace entre les faisceaux	25 mm
Nombre de faisceaux	16
Hauteur contrôlée	375 mm
Portée	200 … 1000 mm (Préréglé en usine)
Affichage, commande	
Affichage	LED (Tension de service / État initial / Erreur (alarme))
Temps de réponse	
Durée de cycle par faisceau lumineux	1 ms
Durée du cycle total	Anzahl Lichtstrahlen x 1 ms + 4 ms
Temps de traitement de base	4 ms
Conditions environnementales	
Température ambiante de fonctionnement	-10 … +45 °C
Indice de protection	IP 54 (IP 65 en option)
Raccordement électrique	
Raccordement	Câble, 4,0 m (Avec embout)

Plus d'informations/d'accessoires	https://www.di-soric.com/208224

© di-soric . Sous réserve de modifications . 25.02.2026 . Page 2 (2)