208177
BEK-A100-G5T-K-BS
Barre d'éclairage

- Intensité lumineuse extrêmement élevée grâce aux LED haute puissance ultra-modernes
- Contrôle de la puissance intégrée à haute efficacité
- Contrôle intelligent de la température avec extinction automatique
- Champ lumineux homogène à l'aide d'optiques à LED spéciales
- Indice de protection élevé
- Entrées séparées pour signal et polarité de déclenchement
- Boîtier métallique robuste
- Possibilités de montage universelles
- Vitre de protection anti-rayures
- Traverses et focales disponibles en option

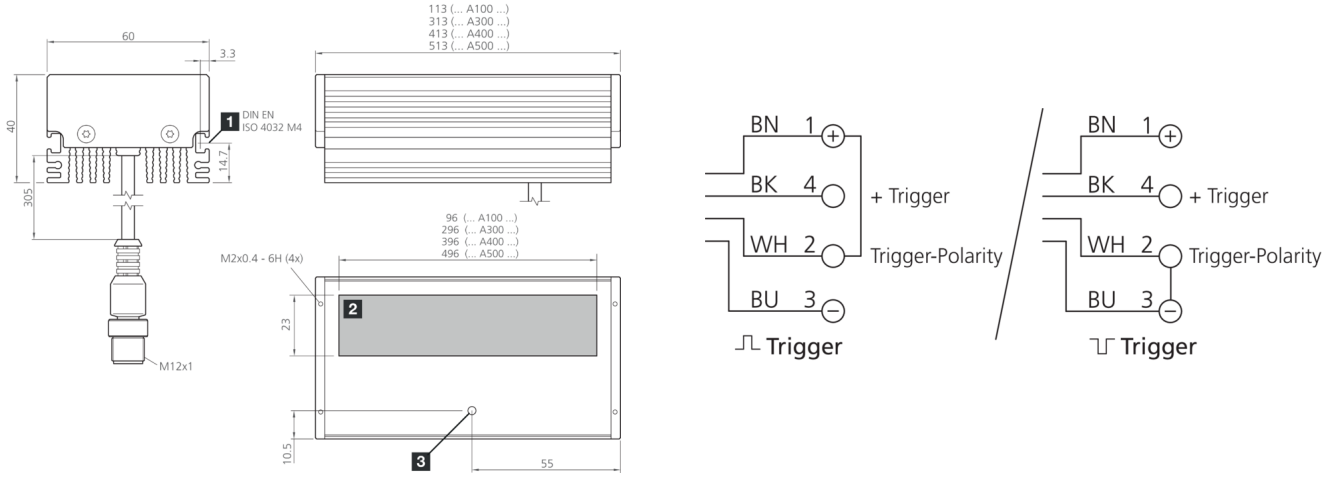

1) Rainure de fixation pour écrou
2) Surface d'éclairage
3) LED FONCTIONNEMENT

BK: noir BN: marron BU: bleu WH: blanc

Fonction

Caractéristiques techniques (typ)	+20°C, 24 V DC
Caractéristiques électriques	
Tension de service	18 … 30 V DC (Supply Class 2)
Consommation de courant	635 mA (24 V DC)
Puissance	14,5 W (24 V DC)
Protection contre les inversions de polarité	Oui
Caractéristiques mécaniques	
Surface d'éclairage	96 x 23 mm
Dimensions du boîtier	40 x 60 x 113 mm
Longueur du boîtier	113 mm
hauteur du boîtier	40 mm
Largeur du boîtier	60 mm
Matériau du boîtier	Aluminium (Noir, Anodisé)
Matériau	PMMA, revêtement résistant aux rayures (Vitre de protection)
Poids	470 g

208177
BEK-A100-G5T-K-BS
Barre d’éclairage

Caractéristiques techniques (typ)	+20°C, 24 V DC
Certifications, homologations	
Classe de protection	III, utilisation en très basse tension de sécurité
Groupe de risque (DIN EN 62471)	Groupe de risque 2
Homologations	UL
Caractéristiques générales	
Conception	Barre d’éclairage
Sortie, entrée, interface	
Entrée de déclenchement niveau haut	3,3 … 30,0 V
Entrée de déclenchement niveau bas	< 2,8 V
Données optiques	
Source de lumière	LED
Couleur	Blanc
Longueur d’onde	6000 K
Angle d’émission FWHM	30°
Intensité lumineuse	■ 195 kLx (100,0 mm) ■ 86,0 kLx (200,0 mm) ■ 18,0 kLx (500,0 mm)
Affichage, commande	
Contrôle	Contrôle de la puissance intégrée
Affichage	LED vert - Voyant de fonctionnement
Conditions environnementales	
Résistance aux chocs et aux vibrations	30 g, 11 ms / 10 … 55 Hz, 1,0 mm
Température ambiante de fonctionnement	0 … +40 °C
Indice de protection	IP 67
Raccordement électrique	
Raccordement	Pigtail, 0,3 m (+ Connecteur M12), 4 pôles
Accessoires	
Câble de raccordement	VK …

Plus d’informations/d’accessoires	https://www.di-soric.com/208177

© di-soric . Sous réserve de modifications . 15.01.2026 . Page 2 (2)