207962
OR 18-1 FKR 3600 P3-B4
Détecteur réflex

- Angle optique
- Possibilités de montage universelles
- Faible profondeur de montage
- Sensibilité réglable
- LED d'indication du statut de commutation
- Boîtier plastique

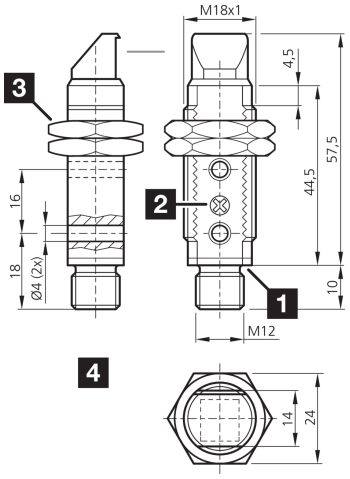

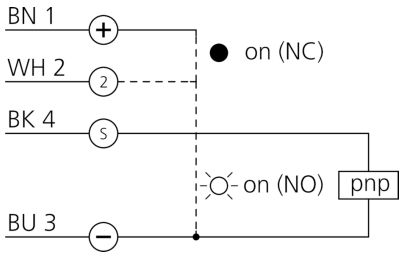

1) Potentiomètre
2) LED
3) Ouverture de clé 24 mm
4) Sortie lumineuse latérale

BK: noir BN: marron BU: bleu WH: blanc

Fonction

Caractéristiques techniques (typ)	+20°C, 24 V DC
Caractéristiques électriques	
Tension de service	10 … 30 V DC
Courant de marche à vide (max.)	30 mA
Caractéristiques mécaniques	
Filetage	M18 x 1
Longueur du boîtier	67,5 mm
Matériau du boîtier	Plastique (ABS)
Matériau	PMMA (Fenêtre)
Certifications, homologations	
Classe de protection	III, utilisation en très basse tension de sécurité
Caractéristiques générales	
Principe de fonctionnement	Détecteur réflex
Évaluation	Numérique
Conception	Filetage, Angle optique
Gamme de fonctions	
Contenu de la livraison	Détecteur, Réflecteur R55

207962
OR 18-1 FKR 3600 P3-B4
Détecteur réflex

Caractéristiques techniques (typ)	+20°C, 24 V DC
Sortie, entrée, interface	
Sortie de commutation	pnp, 100 mA, NO/NC
Chute de tension (max.)	2 V
Données optiques	
Source de lumière	LED
Couleur	Rouge
Longueur d'onde	660 nm
Modulation	Modulée
Protection contre les lumières extérieures	3 kLx Lumière modulée, 10 kLx Lumière du soleil
Zone de détection, plage de mesure, seuils de tolérance	
Portée	4000 mm
Portée en fonctionnement avec	■ 1800 mm (R55) ■ 3600 mm (R 84) ■ 4000 mm (R 100x100)
Réflecteur de référence	100 x 100 mm, R 100 x 100
Affichage, commande	
Réglage de la sensibilité	Potentiomètre
Temps de réponse	
Fréquence de commutation	1000 Hz
Temps de réponse	0,50 ms
Temps de relâchement	0,50 ms
Conditions environnementales	
Température ambiante de fonctionnement	-25 … +55 °C
Indice de protection	IP 67
Raccordement électrique	
Raccordement	Connecteur, M12, 4 pôles

Plus d'informations/d'accessoires	https://www.di-soric.com/207962

© di-soric . Sous réserve de modifications . 22.01.2026 . Page 2 (2)