207953
OR 18-1 FM 5700 N3
Détecteur réflex

- Possibilités de montage universelles
- Faible profondeur de montage
- Sensibilité réglable
- LED d'indication du statut de commutation
- Boîtier métallique

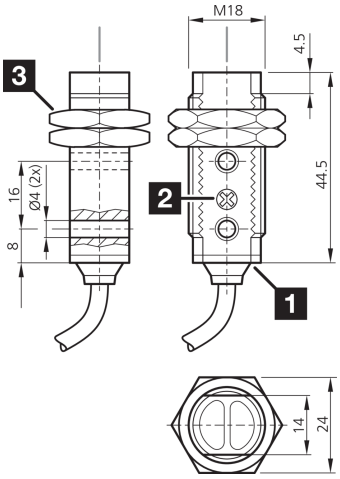

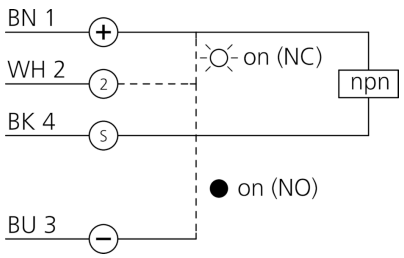

1) Potentiomètre
2) LED
3) Ouverture de clé 24 mm

BK: noir BN: marron BU: bleu WH: blanc

Fonction

Caractéristiques techniques (typ)	+20°C, 24 V DC
Caractéristiques électriques	
Tension de service	10 … 30 V DC
Courant de marche à vide (max.)	30 mA
Caractéristiques mécaniques	
Filetage	M18 x 1
Longueur du boîtier	44,5 mm
Matériau du boîtier	Métal
Matériau du câble	PVC
Matériau	PMMA (Fenêtre)
Certifications, homologations	
Classe de protection	III, utilisation en très basse tension de sécurité
Caractéristiques générales	
Principe de fonctionnement	Détecteur réflex
Évaluation	Numérique
Conception	Filetage
Gamme de fonctions	
Contenu de la livraison	Détecteur, Réflecteur R55

207953
OR 18-1 FM 5700 N3
Détecteur réflex

Caractéristiques techniques (typ)	+20°C, 24 V DC
Sortie, entrée, interface	
Sortie de commutation	npn, 100 mA, NO/NC
Chute de tension (max.)	2 V
Données optiques	
Source de lumière	LED
Couleur	Rouge
Longueur d'onde	660 nm
Modulation	Modulée
Protection contre les lumières extérieures	3 kLx Lumière modulée, 10 kLx Lumière du soleil
Zone de détection, plage de mesure, seuils de tolérance	
Portée	5000 mm
Portée en fonctionnement avec	■ 2000 mm (R55) ■ 4500 mm (R 84) ■ 5000 mm (R 100x100)
Réflecteur de référence	100 x 100 mm, R 100 x 100
Affichage, commande	
Réglage de la sensibilité	Potentiomètre
Temps de réponse	
Fréquence de commutation	1000 Hz
Temps de réponse	0,50 ms
Temps de relâchement	0,50 ms
Conditions environnementales	
Température ambiante de fonctionnement	-25 … +55 °C
Indice de protection	IP 67
Raccordement électrique	
Raccordement	Câble, 2,0 m

Plus d'informations/d'accessoires	https://www.di-soric.com/207953

© di-soric . Sous réserve de modifications . 22.01.2026 . Page 2 (2)