207950
OT 18 FKR 600 P3-B4
Détecteurs à réflexion directe

- Angle optique
- Possibilités de montage universelles
- Faible profondeur de montage
- Sensibilité réglable
- LED d'indication du statut de commutation
- Boîtier plastique

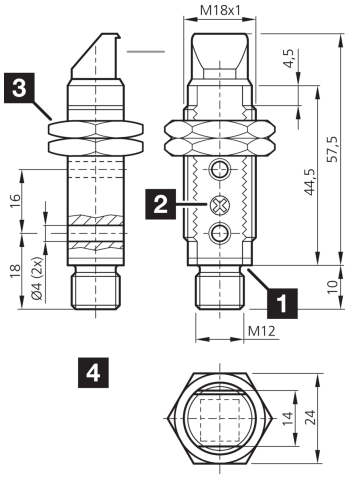

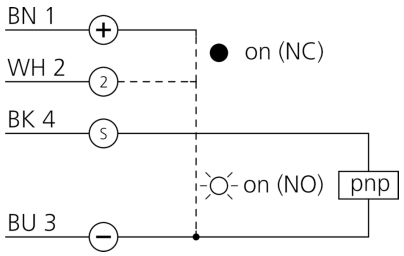

1) Potentiomètre
2) LED
3) Ouverture de clé 24 mm
4) Sortie lumineuse latérale

BK: noir BN: marron BU: bleu WH: blanc

Fonction

Caractéristiques techniques (typ)	+20°C, 24 V DC
Caractéristiques électriques	
Tension de service	10 … 30 V DC
Courant de marche à vide (max.)	30 mA
Caractéristiques mécaniques	
Filetage	M18 x 1
Longueur du boîtier	67,5 mm
Matériau du boîtier	Plastique (ABS)
Matériau	PMMA (Fenêtre)
Certifications, homologations	
Classe de protection	III, utilisation en très basse tension de sécurité
Caractéristiques générales	
Principe de fonctionnement	Détecteurs à réflexion directe
Évaluation	Numérique
Conception	Filetage, Angle optique
Sortie, entrée, interface	
Sortie de commutation	pnp, 100 mA, NO/NC

207950
OT 18 FKR 600 P3-B4
Détecteurs à réflexion directe

Caractéristiques techniques (typ)	+20°C, 24 V DC
Données optiques	
Source de lumière	LED
Couleur	Infrarouge
Longueur d'onde	880 nm
Modulation	Modulée
Protection contre les lumières extérieures	3 kLx Lumière modulée, 10 kLx Lumière du soleil
Zone de détection, plage de mesure, seuils de tolérance	
Portée	600 mm
Plaque de mesure standardisée	200 x 200 mm
Affichage, commande	
Réglage de la sensibilité	Potentiomètre
Temps de réponse	
Fréquence de commutation	1000 Hz
Temps de réponse	0,50 ms
Temps de relâchement	0,50 ms
Conditions environnementales	
Température ambiante de fonctionnement	-25 … +55 °C
Indice de protection	IP 67
Raccordement électrique	
Raccordement	Connecteur, M12, 4 pôles

Plus d'informations/d'accessoires	https://www.di-soric.com/207950

© di-soric . Sous réserve de modifications . 22.01.2026 . Page 2 (2)