# 207942
# OT 18 FKR 320 P3
# Détecteurs à réflexion directe

- Angle optique
- Possibilités de montage universelles
- Faible profondeur de montage
- Sensibilité réglable
- LED d'indication du statut de commutation
- Boîtier plastique

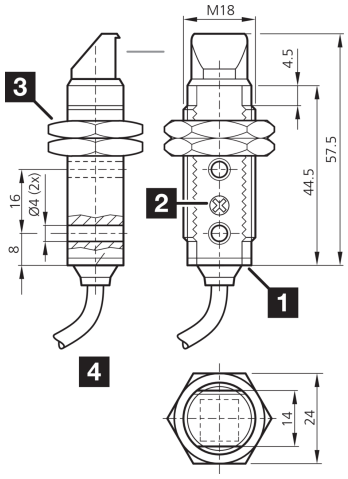


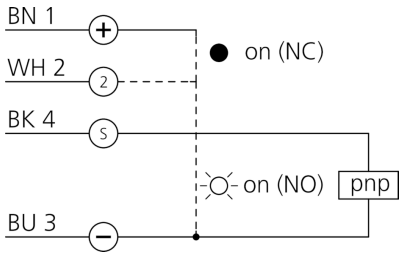


1) LED
2) Potentiomètre
3) Ouverture de clé 24 mm
4) Câble de raccordement

BK: noir BN: marron BU: bleu WH: blanc

**Fonction**

| Caractéristiques techniques (typ) | +20°C, 24 V DC |
|---|---|
| **Caractéristiques électriques** | |
| Tension de service | 10 … 30 V DC |
| Courant de marche à vide (max.) | 30 mA |
| **Caractéristiques mécaniques** | |
| Filetage | M18 x 1 |
| Longueur du boîtier | 57,5 mm |
| Matériau du boîtier | Plastique (ABS) |
| Matériau du câble | PVC |
| Matériau | PMMA (Fenêtre) |
| **Certifications, homologations** | |
| Classe de protection | III, utilisation en très basse tension de sécurité |
| **Caractéristiques générales** | |
| Principe de fonctionnement | Détecteurs à réflexion directe |
| Évaluation | Numérique |
| Conception | Filetage, Angle optique |
| **Sortie, entrée, interface** | |
| Sortie de commutation | pnp, 100 mA, NO/NC |

# 207942
# OT 18 FKR 320 P3
# Détecteurs à réflexion directe

| Caractéristiques techniques (typ) | +20°C, 24 V DC |
|---|---|
| **Données optiques** | |
| Source de lumière | LED |
| Couleur | Infrarouge |
| Longueur d'onde | 880 nm |
| Modulation | Modulée |
| Protection contre les lumières extérieures | 3 kLx Lumière modulée, 10 kLx Lumière du soleil |
| **Zone de détection, plage de mesure, seuils de tolérance** | |
| Portée | 320 mm |
| Plaque de mesure standardisée | 200 x 200 mm |
| **Affichage, commande** | |
| Réglage de la sensibilité | Potentiomètre |
| **Temps de réponse** | |
| Fréquence de commutation | 1000 Hz |
| Temps de réponse | 0,50 ms |
| Temps de relâchement | 0,50 ms |
| **Conditions environnementales** | |
| Température ambiante de fonctionnement | -25 … +55 °C |
| Indice de protection | IP 67 |
| **Raccordement électrique** | |
| Raccordement | Câble, 2,0 m |

| Plus d'informations/d'accessoires | https://www.di-soric.com/207942 |
|---|---|


© di-soric . Sous réserve de modifications . 22.01.2026 . Page 2 (2)