207924
OT 18 FM 800 P3
Détecteurs à réflexion directe

- Possibilités de montage universelles
- Faible profondeur de montage
- Sensibilité réglable
- LED d'indication du statut de commutation
- Boîtier métallique

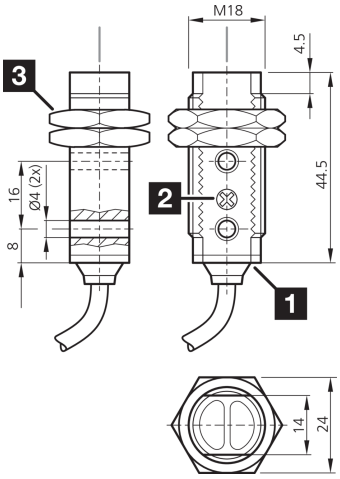

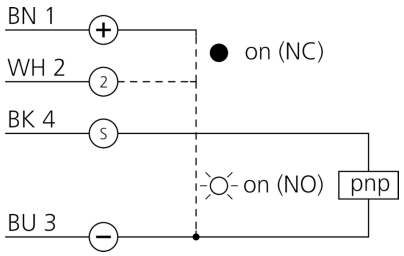

1) Potentiomètre
2) LED
3) Ouverture de clé 24 mm

BK: noir BN: marron BU: bleu WH: blanc

Fonction

Caractéristiques techniques (typ)	+20°C, 24 V DC
Caractéristiques électriques	
Tension de service	10 … 30 V DC
Courant de marche à vide (max.)	30 mA
Caractéristiques mécaniques	
Filetage	M18 x 1
Longueur du boîtier	44,5 mm
Matériau du boîtier	Métal
Matériau du câble	PVC
Matériau	PMMA (Fenêtre)
Certifications, homologations	
Classe de protection	III, utilisation en très basse tension de sécurité
Caractéristiques générales	
Principe de fonctionnement	Détecteurs à réflexion directe
Évaluation	Numérique
Conception	Filetage
Sortie, entrée, interface	
Sortie de commutation	pnp, 100 mA, NO/NC

207924
OT 18 FM 800 P3
Détecteurs à réflexion directe

Caractéristiques techniques (typ)	+20°C, 24 V DC
Données optiques	
Source de lumière	LED
Couleur	Infrarouge
Longueur d'onde	880 nm
Modulation	Modulée
Protection contre les lumières extérieures	3 kLx Lumière modulée, 10 kLx Lumière du soleil
Zone de détection, plage de mesure, seuils de tolérance	
Portée	800 mm
Plaque de mesure standardisée	200 x 200 mm
Affichage, commande	
Réglage de la sensibilité	Potentiomètre
Temps de réponse	
Fréquence de commutation	1000 Hz
Temps de réponse	0,50 ms
Temps de relâchement	0,50 ms
Conditions environnementales	
Température ambiante de fonctionnement	-25 … +55 °C
Indice de protection	IP 67
Raccordement électrique	
Raccordement	Câble, 2,0 m

Plus d'informations/d'accessoires	https://www.di-soric.com/207924

© di-soric . Sous réserve de modifications . 22.01.2026 . Page 2 (2)