207813
DCC 08 M 02 PSK-TSL/40
Détecteur de proximité inductif

- Connecteur métallique
- Amplificateur intégré
- Protection contre les courts-circuits
- Suppression des impulsions d'enclenchement
- LED

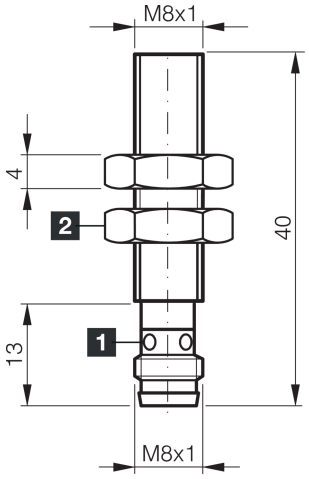

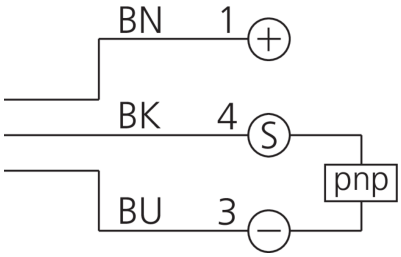

1) LED 4 x 90° (jaune) 2) Ouverture de clé 13 mm BK: noir BN: marron BU: bleu

Fonction

Caractéristiques techniques (typ)	**+20°C, 24 V DC**
Caractéristiques électriques	
Tension de service	10 … 30 V DC
Consommation de courant	< 10 mA
Protection diélectrique	500 V
Caractéristiques mécaniques	
Type de montage	Affleurant
Filetage	M8 x 1
Longueur du boîtier	40 mm
Matériau du boîtier	Acier inoxydable
Certifications, homologations	
Classe de protection	III, utilisation en très basse tension de sécurité
Caractéristiques générales	
Principe de fonctionnement	Inductif
Évaluation	Numérique
Conception	Filetage
Particularités	Distance de commutation accrue
Gamme de produits	INE Industriel

207813
DCC 08 M 02 PSK-TSL/40
Détecteur de proximité inductif

Caractéristiques techniques (typ)	+20°C, 24 V DC
Gamme de fonctions	
Contenu de la livraison	Détecteur, 2 x écrous M8
Sortie, entrée, interface	
Sortie de commutation	pnp, 200 mA, NO
Chute de tension (max.)	2,4 V
Zone de détection, plage de mesure, seuils de tolérance	
Distance de commutation (SN)	2 mm
Plaque de mesure standardisée	8 x 8 x 1 mm
Hystérésis de commutation (max.)	< 15 %
Temps de réponse	
Fréquence de commutation	3000 Hz
Conditions environnementales	
Température ambiante de fonctionnement	-25 … +70 °C
Indice de protection	IP 67
Raccordement électrique	
Raccordement	Connecteur, M8, 3 pôles, Codage A
Accessoires	
Câble de raccordement	TK …

Plus d'informations/d'accessoires	https://www.di-soric.com/207813

© di-soric . Sous réserve de modifications . 27.06.2026 . Page 2 (2)