207439
BEK-D70-G0TI-K-BS
Éclairage en champ sombre

- Pour détecter les plus petites modifications de la surface
- Niveau de luminosité homogène sur toute la plage de tension
- Éclairage homogène
- Indice de protection IP 67
- Faible émission de chaleur
- Entrée déclencheur externe
- Rendement élevé
- Intensité lumineuse réglable
- Conception de boîtier solide

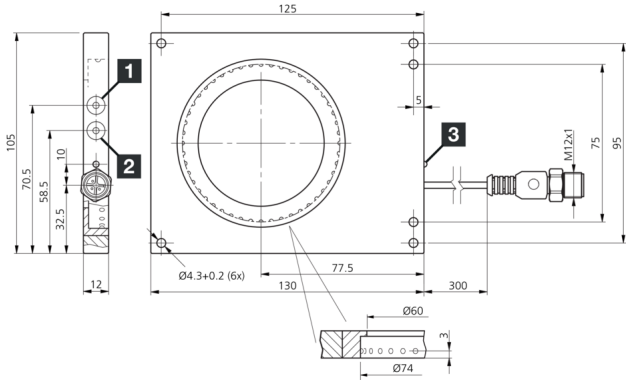

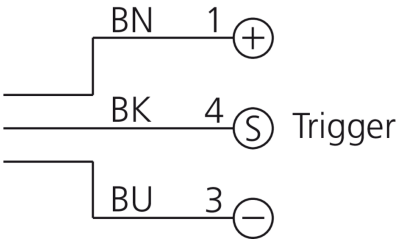

1) Luminosité
2) Déclenchement
3) LED FONCTIONNEMENT

BK: noir BN: marron BU: bleu

Fonction

Caractéristiques techniques (typ)	+20°C, 24 V DC
Caractéristiques électriques	
Tension de service	10 … 35 V DC (Supply Class 2)
Courant de marche à vide (max.)	120 mA (24 V DC)
Puissance	3,0 W (24 V DC)
Protection contre les inversions de polarité	Oui
Protection diélectrique	500 V
Caractéristiques mécaniques	
Surface d'éclairage	Ø 70
Dimensions du boîtier	105 x 130 x 12 mm
Diamètre	Ø 70 mm (Diamètre)
Matériau du boîtier	Aluminium (Noir, Anodisé)
Certifications, homologations	
Classe de protection	III, utilisation en très basse tension de sécurité
Groupe de risque (DIN EN 62471)	Groupe libre
Homologations	UL
Caractéristiques générales	
Conception	Éclairage en champ sombre
Particularités	Entrée de déclenchement

207439
BEK-D70-G0TI-K-BS
Éclairage en champ sombre

Caractéristiques techniques (typ)	+20°C, 24 V DC
Sortie, entrée, interface	
Entrée de déclenchement niveau haut	3,3 … 35,0 V
Entrée de déclenchement niveau bas	< 2,8 V
Données optiques	
Source de lumière	LED
Couleur	Infrarouge
Longueur d'onde	870 nm
Angle d'émission FWHM	30°
Affichage, commande	
Contrôle	Contrôle de la puissance intégrée
Affichage	LED vert - Voyant de fonctionnement
Temps de réponse	
Activation différée du déclencheur (Trig.)	0,300 ms
Désactivation différée du déclencheur (Trig.)	0,110 ms
Conditions environnementales	
Résistance aux chocs et aux vibrations	30 g, 11 ms / 10 … 55 Hz, 1,0 mm
Température ambiante de fonctionnement	0 … +40 °C (Fonctionnement continu)
Indice de protection	IP 67
Raccordement électrique	
Raccordement	Pigtail, 0,3 m, M12, 3 pôles
Accessoires	
Câble de raccordement	VK …

Plus d'informations/d'accessoires	https://www.di-soric.com/207439