207154
BE-R130-F5-K-CLR
Anneau lumineux

- Facteur élevé de surintensité
- Mode impulsionnel pour inspecter les objets en déplacement rapide
- Extrêmement lumineux pour une grande profondeur de champ
- Thermo-gestion intelligente pour une longue durée de vie
- Champ lumineux homogène
- Indice de protection élevé IP 67
- Boîtier métallique robuste

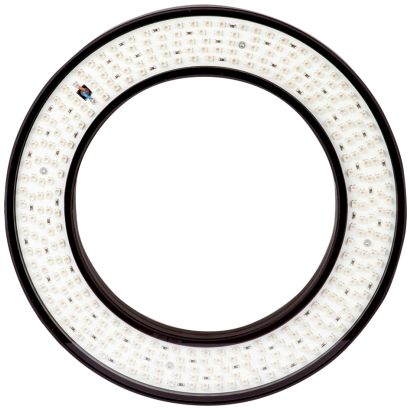

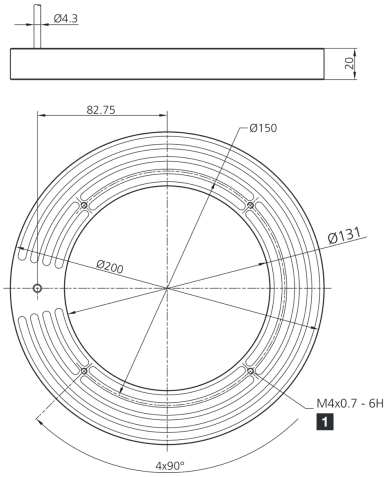

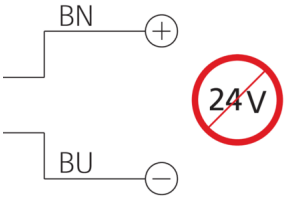

Betrieb ausschließlich mit Flash-Controller an einem *Supply Class 2* - Netzteil!

Use only with flash equipment driven by a power supply *Class 2*!

A utiliser exclusivement avec un contrôleur d'impulsion connecté a une alimentation *Class 2*!

1) 6 mm de profondeur

Fonction

Caractéristiques techniques (typ)	+20°C, 24 V DC
Caractéristiques électriques	
Puissance absorbée (en impulsion/max.)	275 W
Facteur d'alimentation (en impulsion/max.)	10
Alimentation (en impulsion/max.)	11000 mA
Tension de service	Pas de tension constante !
Protection contre les inversions de polarité	Oui
Protection diélectrique	500 V
Caractéristiques mécaniques	
Diamètre	Ø 131 / Ø 200 mm (Diamètre)
Hauteur	20 mm
Matériau du boîtier	Aluminium (Noir, Anodisé)
Matériau	■ PUR (Câble) ■ PMMA, clair (Optique de protection)
Certifications, homologations	
Groupe de risque (DIN EN 62471)	Groupe libre
Homologations	UL
Caractéristiques générales	
Conception	Anneau lumineux

207154
BE-R130-F5-K-CLR
Anneau lumineux

Caractéristiques techniques (typ)	+20°C, 24 V DC
Données optiques	
Source de lumière	LED
Couleur	Blanc (Transparent)
Longueur d'onde	6500 K
Angle d'émission FWHM	120°
Intensité lumineuse	■ 3,70 kLx (300,0 mm / 100 %) ■ 13,0 kLx (300,0 mm / 500 %) ■ 21,3 kLx (300,0 mm / 1000 %) ■ 1,50 kLx (500,0 mm / 100 %) ■ 5,20 kLx (500,0 mm / 500 %) ■ 8,90 kLx (500,0 mm / 1000 %)
Affichage, commande	
Contrôle	À impulsion lumineuse par contrôleur
Conditions environnementales	
Résistance aux chocs et aux vibrations	30 g, 11 ms / 10 … 55 Hz, 1,0 mm
Température ambiante de fonctionnement	0 … +40 °C
Indice de protection	IP 67
Raccordement électrique	
Raccordement	Câble, 2,5 m (Extrémité libre, Utilisation uniquement avec un contrôleur d'impulsion lumineuse !)

Plus d'informations/d'accessoires	https://www.di-soric.com/207154

© di-soric . Sous réserve de modifications . 15.01.2026 . Page 2 (2)