# 206387
# BEK-R70/120-G5TI-IBS-DIF
# Anneau lumineux

- Niveau de luminosité homogène sur toute la plage de tension
- Contrôle interne de la puissance de sortie
- Éclairage homogène
- Indice de protection élevé IP 67
- Entrée déclencheur externe
- Rendement élevé
- Intensité lumineuse réglable
- Faible émission de chaleur
- Conception de boîtier solide
- Boîtier métallique

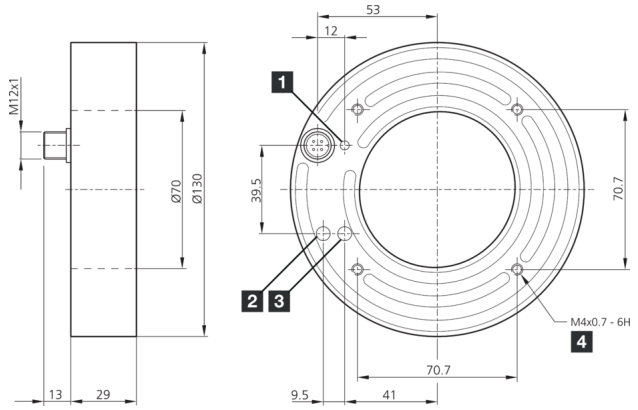


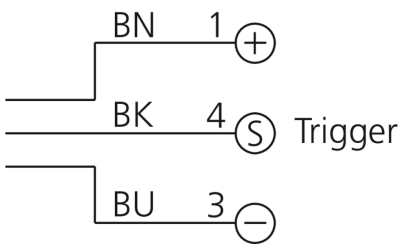


1) LED FONCTIONNEMENT
2) Luminosité
3) Déclenchement
4) 8 mm de profondeur

BK: noir BN: marron BU: bleu

**Fonction**

| Caractéristiques techniques (typ) | +20°C, 24 V DC |
|---|---|
| **Caractéristiques électriques** | |
| Tension de service | 18 … 35 V DC (Supply Class 2) |
| Courant de marche à vide (max.) | 560 mA (18 V DC) |
| Puissance | 10,0 W (24 V DC) |
| Protection contre les inversions de polarité | Oui |
| Protection diélectrique | 500 V |
| **Caractéristiques mécaniques** | |
| Diamètre | Ø 70 / Ø 130 mm (Diamètre) |
| Matériau du boîtier | Aluminium (Anodisé) |
| Matériau | PMMA, diffus (Optique de protection) |
| **Certifications, homologations** | |
| Classe de protection | III, utilisation en très basse tension de sécurité |
| Groupe de risque (DIN EN 62471) | Groupe libre |
| Homologations | UL |
| **Caractéristiques générales** | |
| Conception | Anneau lumineux |
| **Sortie, entrée, interface** | |
| Entrée de déclenchement niveau haut | 3,3 … 35,0 V |
| Entrée de déclenchement niveau bas | < 2,8 V |

# 206387
# BEK-R70/120-G5TI-IBS-DIF
# Anneau lumineux

| Caractéristiques techniques (typ) | +20°C, 24 V DC |
|---|---|
| **Données optiques** | |
| Source de lumière | LED |
| Couleur | Blanc (Diffus) |
| Longueur d'onde | 6500 K |
| Angle d'émission FWHM | 120° |
| Intensité lumineuse | ■ 9,20 kLx (100,0 mm)<br>■ 3,50 kLx (200,0 mm)<br>■ 0,800 kLx (500,0 mm) |
| **Affichage, commande** | |
| Contrôle | Contrôle de la puissance intégrée |
| Affichage | LED vert - Voyant de fonctionnement |
| **Conditions environnementales** | |
| Résistance aux chocs et aux vibrations | 30 g, 11 ms / 10 … 55 Hz, 1,0 mm |
| Température ambiante de fonctionnement | 0 … +40 °C |
| Indice de protection | IP 67 |
| **Raccordement électrique** | |
| Raccordement | Connecteur, M12, 3 pôles |
| **Accessoires** | |
| Câble de raccordement | VK … |

| Plus d'informations/d'accessoires | https://www.di-soric.com/206387 |
|---|---|


© di-soric . Sous réserve de modifications . 15.01.2026 . Page 2 (2)