206383
BEK-R70/30-G1TI-IBS-CLR
Anneau lumineux

- Niveau de luminosité homogène sur toute la plage de tension
- Contrôle interne de la puissance de sortie
- Éclairage homogène
- Indice de protection élevé IP 67
- Entrée déclencheur externe
- Rendement élevé
- Intensité lumineuse réglable
- Faible émission de chaleur
- Conception de boîtier solide
- Boîtier métallique

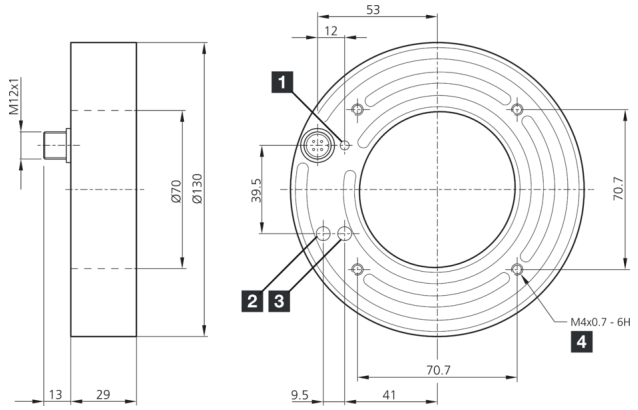

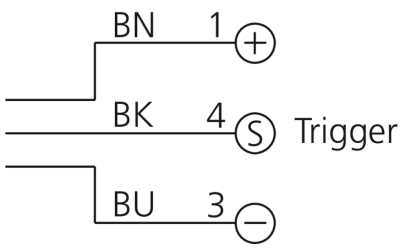

1) LED FONCTIONNEMENT
2) Luminosité
3) Déclenchement
4) 8 mm de profondeur

BK: noir BN: marron BU: bleu

Fonction

Caractéristiques techniques (typ)	+20°C, 24 V DC
Caractéristiques électriques	
Tension de service	18 … 35 V DC (Supply Class 2)
Courant de marche à vide (max.)	470 mA (24 V DC)
Puissance	11,5 W (24 V DC)
Protection contre les inversions de polarité	Oui
Protection diélectrique	500 V
Caractéristiques mécaniques	
Diamètre	Ø 70 / Ø 130 mm (Diamètre)
Matériau du boîtier	Aluminium (Anodisé)
Matériau	PMMA, clair (Optique de protection)
Certifications, homologations	
Classe de protection	III, utilisation en très basse tension de sécurité
Groupe de risque (DIN EN 62471)	Groupe libre
Homologations	UL
Caractéristiques générales	
Conception	Anneau lumineux
Sortie, entrée, interface	
Entrée de déclenchement niveau haut	3,3 … 35,0 V
Entrée de déclenchement niveau bas	< 2,8 V

206383
BEK-R70/30-G1TI-IBS-CLR
Anneau lumineux

Caractéristiques techniques (typ)	+20°C, 24 V DC
Données optiques	
Source de lumière	LED
Couleur	Rouge (Transparent)
Longueur d'onde	633 nm
Angle d'émission FWHM	30°
Intensité lumineuse	■ 5,50 kLx (100,0 mm) ■ 5,40 kLx (200,0 mm) ■ 1,80 kLx (500,0 mm)
Affichage, commande	
Contrôle	Contrôle de la puissance intégrée
Affichage	LED vert - Voyant de fonctionnement
Conditions environnementales	
Résistance aux chocs et aux vibrations	30 g, 11 ms / 10 … 55 Hz, 1,0 mm
Température ambiante de fonctionnement	0 … +40 °C
Indice de protection	IP 67
Raccordement électrique	
Raccordement	Connecteur, M12, 3 pôles
Accessoires	
Câble de raccordement	VK …

Plus d'informations/d'accessoires	https://www.di-soric.com/206383

© di-soric . Sous réserve de modifications . 15.01.2026 . Page 2 (2)