205332
DCR 40 K 04 NOK-TSL
Détecteur de proximité inductif

- Connecteur métallique
- Amplificateur intégré
- Protection contre les courts-circuits
- Suppression des impulsions d'enclenchement
- LED

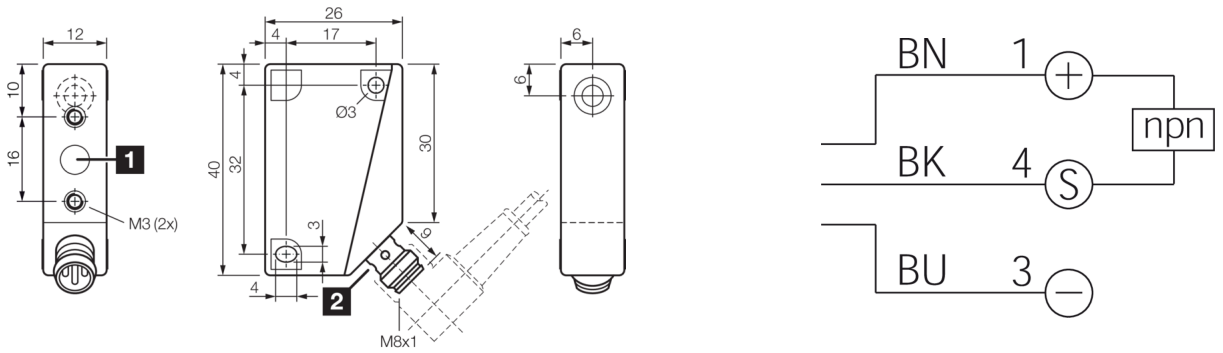

1) LED 2) LED 4 x 90° (jaune) BK: noir BN: marron BU: bleu

Fonction

Caractéristiques techniques (typ)	+20°C, 24 V DC
Caractéristiques électriques	
Tension de service	10 … 35 V DC
Consommation de courant	< 10 mA
Protection diélectrique	500 V
Caractéristiques mécaniques	
Type de montage	Non affleurant
Dimensions du boîtier	40 x 12 mm
Longueur du boîtier	26 mm
hauteur du boîtier	40 mm
Largeur du boîtier	12 mm
Matériau du boîtier	Plastique
Certifications, homologations	
Classe de protection	III, utilisation en très basse tension de sécurité
Caractéristiques générales	
Principe de fonctionnement	Inductif
Évaluation	Numérique
Conception	Parallélépipède
Gamme de produits	INQ Forme Cubique
Sortie, entrée, interface	
Sortie de commutation	npn, 200 mA, NC
Chute de tension (max.)	2,4 V

205332
DCR 40 K 04 NOK-TSL
Détecteur de proximité inductif

Caractéristiques techniques (typ)	+20°C, 24 V DC
Zone de détection, plage de mesure, seuils de tolérance	
Distance de commutation (SN)	4 mm
Plaque de mesure standardisée	12 x 12 x 1 mm
Hystérésis de commutation (max.)	< 15 %
Affichage, commande	
LED Anzeige	Oui
Temps de réponse	
Fréquence de commutation	800 Hz
Conditions environnementales	
Température ambiante de fonctionnement	-25 … +70 °C
Indice de protection	IP 67
Raccordement électrique	
Raccordement	Connecteur, M8, 3 pôles, Codage A
Accessoires	
Câble de raccordement	TK …

Plus d'informations/d'accessoires	https://www.di-soric.com/205332

© di-soric . Sous réserve de modifications . 15.01.2026 . Page 2 (2)