204595
KFS 18 T 200 PSOLK-KL
Sonde de niveau capacitive

- Surveillance du niveau de remplissage pour fluides conducteurs, non conducteurs et visqueux
- Tige de sonde en téflon
- Plage de température élevée
- Indice de protection élevé

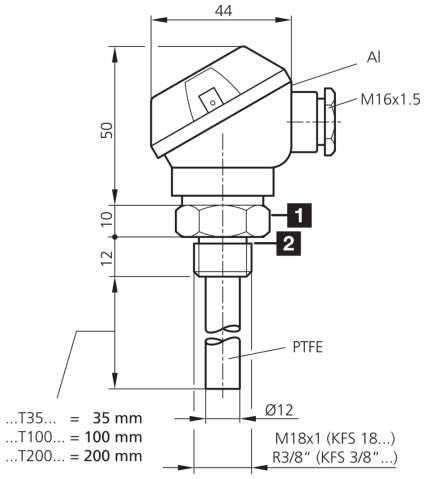

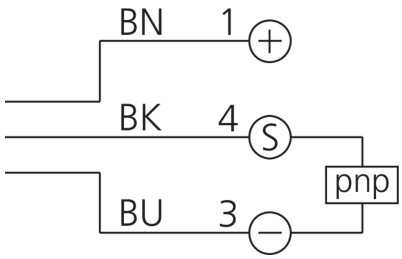

1) Ouverture de clé 27 mm 2) Joint torique, non fourni BK: noir BN: marron BU: bleu

Fonction

Caractéristiques techniques (typ)	+20°C, 24 V DC
Caractéristiques électriques	
Intensité maximale admissible	100 mA
Tension de service	10 … 35 V DC
Courant de marche à vide (max.)	10 mA
Protection diélectrique	500 V
Caractéristiques mécaniques	
Longueur de sonde	200 mm
Filetage	M18 x 1
Matériau du boîtier	Acier inoxydable (V4A, 1.4404 / AISI 316L, En contact avec le fluide)
Matériau	Teflon-PTFE (Tige de sonde)
Certifications, homologations	
Classe de protection	III, utilisation en très basse tension de sécurité
Sortie, entrée, interface	
Sortie de commutation	pnp, 100 mA, NO/NC
Chute de tension (max.)	2 V
Zone de détection, plage de mesure, seuils de tolérance	
Hystérésis de commutation (max.)	En fonction du fluide

204595
KFS 18 T 200 PSOLK-KL
Sonde de niveau capacitive

Caractéristiques techniques (typ)	+20°C, 24 V DC
Temps de réponse	
Fréquence de commutation	< 5 Hz
Conditions environnementales	
Température ambiante de fonctionnement	-30 … +100 °C
Résistance thermique	+125 °C (Température du fluide)
Indice de protection	IP 67 (Espace de raccordement) / IP 68 (Sonde)
Résistance à la pression	10 bar
Raccordement électrique	
Raccordement	Bornes

Plus d'informations/d'accessoires	https://www.di-soric.com/204595

© di-soric . Sous réserve de modifications . 15.01.2026 . Page 2 (2)