# 204594
# KFS 18 T 100 PSOLK-KL
# Sonde de niveau capacitive

- Surveillance du niveau de remplissage pour fluides conducteurs, non conducteurs et visqueux
- Tige de sonde en téflon
- Plage de température élevée
- Indice de protection élevé

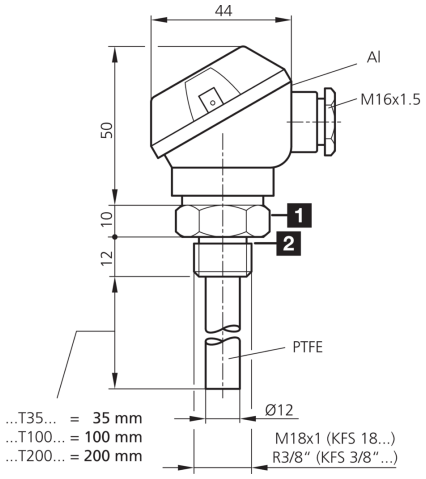


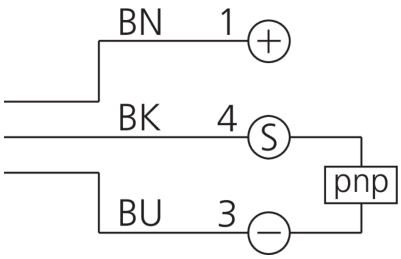


1) Ouverture de clé 27 mm 2) Joint torique, non fourni BK: noir BN: marron BU: bleu

**Fonction**

| Caractéristiques techniques (typ) | +20°C, 24 V DC |
|---|---|
| **Caractéristiques électriques** | |
| Intensité maximale admissible | 100 mA |
| Tension de service | 10 … 35 V DC |
| Courant de marche à vide (max.) | 10 mA |
| Protection diélectrique | 500 V |
| **Caractéristiques mécaniques** | |
| Longueur de sonde | 100 mm |
| Filetage | M18 x 1 |
| Matériau du boîtier | Acier inoxydable (V4A, 1.4404 / AISI 316L, En contact avec le fluide) |
| Matériau | Teflon-PTFE (Tige de sonde) |
| **Certifications, homologations** | |
| Classe de protection | III, utilisation en très basse tension de sécurité |
| **Sortie, entrée, interface** | |
| Sortie de commutation | pnp, 100 mA, NO/NC |
| Chute de tension (max.) | 2 V |
| **Zone de détection, plage de mesure, seuils de tolérance** | |
| Hystérésis de commutation (max.) | En fonction du fluide |

# 204594
# KFS 18 T 100 PSOLK-KL
# Sonde de niveau capacitive

| Caractéristiques techniques (typ) | +20°C, 24 V DC |
|---|---|
| **Temps de réponse** | |
| Fréquence de commutation | < 5 Hz |
| **Conditions environnementales** | |
| Température ambiante de fonctionnement | -30 … +100 °C |
| Résistance thermique | +125 °C (Température du fluide) |
| Indice de protection | IP 67 (Espace de raccordement) / IP 68 (Sonde) |
| Résistance à la pression | 10 bar |
| **Raccordement électrique** | |
| Raccordement | Bornes |

| Plus d'informations/d'accessoires | https://www.di-soric.com/204594 |
|---|---|


© di-soric . Sous réserve de modifications . 15.01.2026 . Page 2 (2)