204173
OEPQ 12 M 50000 G2L-5M
Détecteur photoélectrique haute performance, récepteur

- Portée élevée
- Amplificateur électronique intégré
- Sortie de transistor avec push-pull
- Grande réserve de fonctionnement
- Très grande résistance à la saleté
- Réglage simple
- Différentes exécutions combinables
- Indice de protection élevé
- Construction compacte

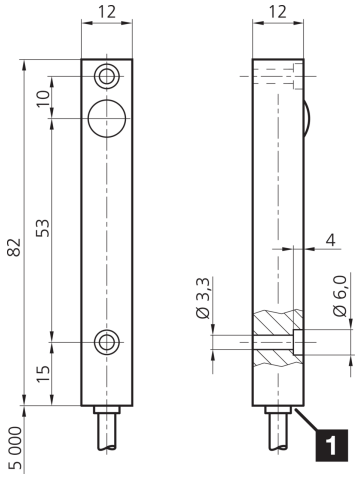

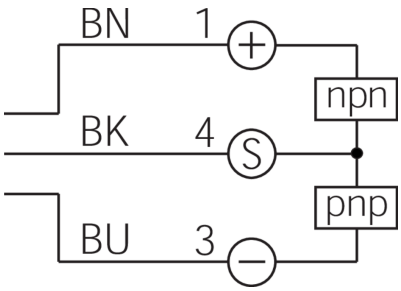

1) LED

BK: noir BN: marron BU: bleu

Fonction

Caractéristiques techniques (typ)	+20°C, 24 V DC
Caractéristiques électriques	
Tension de service	10 … 35 V DC
Courant de marche à vide (max.)	40 mA
Caractéristiques mécaniques	
Dimensions du boîtier	82 x 12 x 12 mm
Longueur du boîtier	82 mm
hauteur du boîtier	12 mm
Largeur du boîtier	12 mm
Matériau du boîtier	Aluminium (Anodisé)
Matériau du câble	PVC
Certifications, homologations	
Classe de protection	III, utilisation en très basse tension de sécurité
Caractéristiques générales	
Principe de fonctionnement	Détecteur par barrage, récepteur
Évaluation	Numérique
Conception	Parallélépipède
Particularités	Puissance d'émission élevée et pénétration de saletés
Comprenant	Récepteur

204173
OEPQ 12 M 50000 G2L-5M
Détecteur photoélectrique haute performance, récepteur

Caractéristiques techniques (typ)	+20°C, 24 V DC
Sortie, entrée, interface	
Sortie de commutation	Push-pull, 200 mA, NO
Données optiques	
Protection contre les lumières extérieures	15 kLx Lumière du soleil, 2 kLx Lumière modulée
Zone de détection, plage de mesure, seuils de tolérance	
Portée	0 … 50000 mm (En fonction de l'émetteur)
Affichage, commande	
Réglage de la sensibilité	Aucun élément de réglage
Temps de réponse	
Fréquence de commutation	20 Hz
Conditions environnementales	
Résistance aux chocs et aux vibrations	30 g, 11 ms / 10 … 55 Hz, 2,0 mm
Température ambiante de fonctionnement	-20 … +60 °C
Indice de protection	IP 67
Raccordement électrique	
Raccordement	Câble, 5,0 m

Plus d'informations/d'accessoires	https://www.di-soric.com/204173

© di-soric . Sous réserve de modifications . 22.01.2026 . Page 2 (2)