203938
KSSTI 1000/80 FG3LK-AIBS
Détecteur d’étiquettes capacitif

- Détection d'étiquettes transparentes et papier
- Grande profondeur de la fente pour les étiquettes larges
- Réglage de la sensibilité avec la touche d’apprentissage
- Auto-apprentissage dans le processus en cours
- Fonction d’apprentissage à distance avec fonction de verrouillage des touches
- Compensation des variations de températures et hygrométriques
- Principe de fonctionnement statique
- Carter divisible

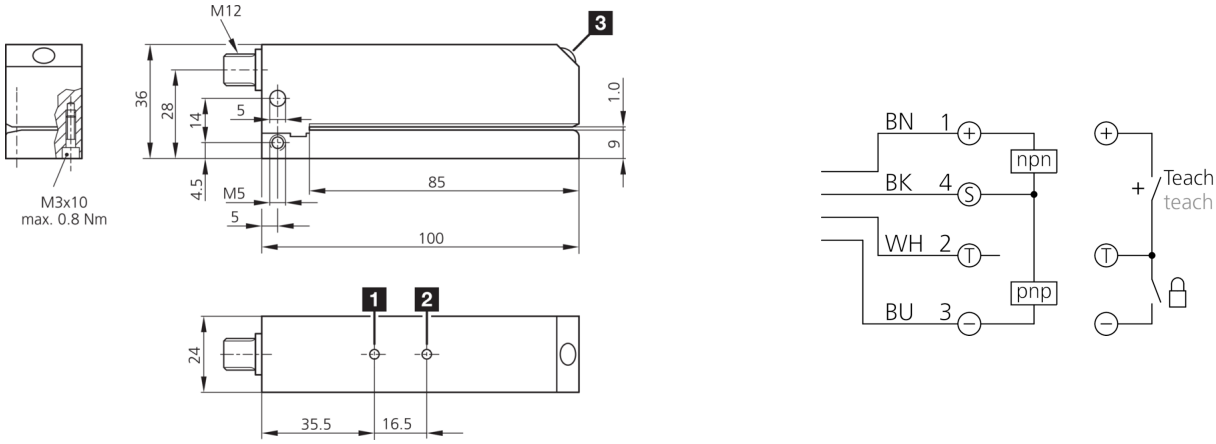

1) LED FONCTIONNEMENT
2) LED STATUT
3) Touche APPRENTISSAGE

BK: noir BN: marron BU: bleu WH: blanc

Fonction

Caractéristiques techniques (typ)	+20°C, 24 V DC
Caractéristiques électriques	
Tension de service	10 … 35 V DC
Courant de marche à vide (max.)	70 mA
Protection diélectrique	500 V
Caractéristiques mécaniques	
Largeur de fourche	1 mm
Longueur de côté intérieur	85 mm
Dimensions du boîtier	24 x 36 x 100 mm
Longueur du boîtier	100 mm
hauteur du boîtier	36 mm
Largeur du boîtier	24 mm
Matériau du boîtier	Aluminium (Noir, Anodisé)
Certifications, homologations	
Classe de protection	III, utilisation en très basse tension de sécurité
Caractéristiques générales	
Principe de fonctionnement	Capacitif
Conception	Fourche
Gamme de produits	KSSTI Capacitif

203938
KSSTI 1000/80 FG3LK-AIBS
Détecteur d’étiquettes capacitif

Caractéristiques techniques (typ)	+20°C, 24 V DC
Sortie, entrée, interface	
Sortie de commutation	Push-pull, 200 mA, NO/NC, Commutable
Chute de tension (max.)	2,5 V
Zone de détection, plage de mesure, seuils de tolérance	
Hystérésis de commutation (max.)	En fonction du matériau
Longueur des étiquettes	> 2 mm
Espace inter-étiquettes	> 2 mm
Épaisseur des étiquettes	< 0,9 mm
Affichage, commande	
Réglage de la sensibilité	Touche d’apprentissage, Apprentissage à distance
Conditions environnementales	
Température ambiante de fonctionnement	0 … +60 °C
Indice de protection	IP 65
Raccordement électrique	
Raccordement	Connecteur, M12, 4 pôles
Accessoires	
Câble de raccordement	VK …

Plus d’informations/d’accessoires	https://www.di-soric.com/203938

© di-soric . Sous réserve de modifications . 15.01.2026 . Page 2 (2)