202997
IS 70 PSK-TSSL
Détecteur inductif pour tubes

- Construction compacte
- Haute résolution
- Faible poids
- Connecteur métallique M8
- Fente de montage pour un montage facile
- Collier de serrage fourni
- Principe de fonctionnement statique

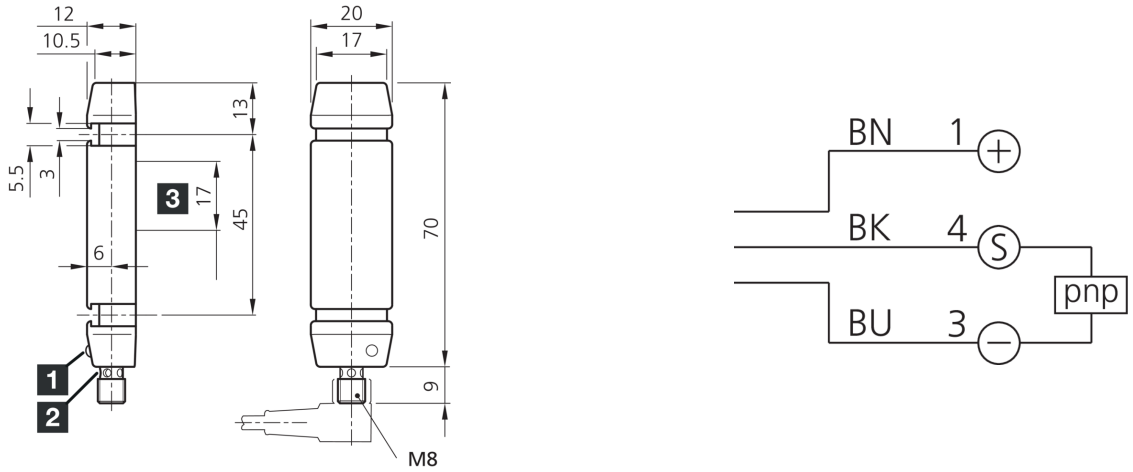

1) LED FONCTIONNEMENT
2) LED SORTIE
3) Zone de détection

BK: noir BN: marron BU: bleu

Fonction

Caractéristiques techniques (typ)	+20°C, 24 V DC
Caractéristiques électriques	
Tension de service	10 … 35 V DC (Supply Class 2)
Courant de marche à vide (max.)	15 mA
Protection diélectrique	500 V
Caractéristiques mécaniques	
Longueur du boîtier	70 mm
hauteur du boîtier	12 mm
Largeur du boîtier	20 mm
Matériau du boîtier	Plastique (PC)
Certifications, homologations	
Classe de protection	III, utilisation en très basse tension de sécurité
Homologations	UL
Caractéristiques générales	
Principe de fonctionnement	Inductif
Évaluation	Statique
Conception	Parallélépipède

202997
IS 70 PSK-TSSL
Détecteur inductif pour tubes

Caractéristiques techniques (typ)	+20°C, 24 V DC
Sortie, entrée, interface	
Sortie de commutation	pnp, 200 mA, NO
Chute de tension (max.)	2 V
Prolongation de l'impulsion	100 ms
Zone de détection, plage de mesure, seuils de tolérance	
Distance de commutation	14 mm
Affichage, commande	
Affichage	LED vert - Fonctionnement, Jaune - Sortie de commutation
Temps de réponse	
Vitesse de passage des pièces (max.)	35 m/s
Temps de réponse	0,50 ms
Temps de relâchement	100 ms
Conditions environnementales	
Résistance aux chocs et aux vibrations	30 g, 11 ms / 10 … 55 Hz, 1,0 mm
Température ambiante de fonctionnement	-25 … +70 °C
Indice de protection	IP 67
Raccordement électrique	
Raccordement	Connecteur, M8, 3 pôles
Accessoires	
Câble de raccordement	TK …

Plus d'informations/d'accessoires	https://www.di-soric.com/202997

© di-soric . Sous réserve de modifications . 15.01.2026 . Page 2 (2)