200386
DCC 30 M 40 POLK
Détecteur de proximité inductif

- Câble hautement flexible
- Amplificateur intégré
- Protection contre les courts-circuits
- Suppression des impulsions d'enclenchement
- LED

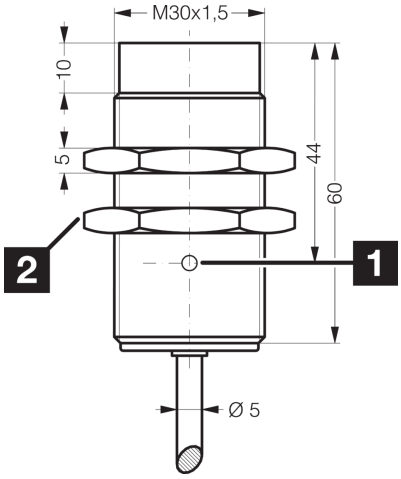

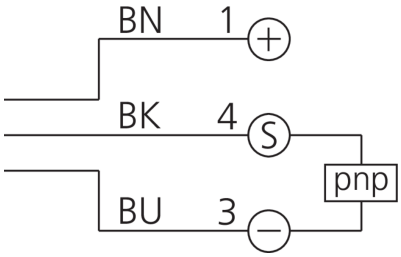

1) LED 2) Ouverture de clé 36 mm BK: noir BN: marron BU: bleu

Fonction

Caractéristiques techniques (typ)	+20°C, 24 V DC
Caractéristiques électriques	
Tension de service	10 … 30 V DC
Consommation de courant	< 10 mA
Protection diélectrique	Selon CEI 60947-5-2 (7.2.3.1)
Caractéristiques mécaniques	
Type de montage	Non affleurant
Filetage	M30 x 1,5
Longueur du boîtier	60 mm
Matériau du boîtier	Laiton (Chromé)
Matériau du câble	PVC
Certifications, homologations	
Classe de protection	III, utilisation en très basse tension de sécurité
Homologations	UL
Caractéristiques générales	
Principe de fonctionnement	Inductif
Évaluation	Numérique
Conception	Filetage
Particularités	Distance de commutation extrêmement élevée

200386
DCC 30 M 40 POLK
Détecteur de proximité inductif

Caractéristiques techniques (typ)	+20°C, 24 V DC
Gamme de produits	INE Industriel
Gamme de fonctions	
Contenu de la livraison	Détecteur, 2 x écrous M30
Sortie, entrée, interface	
Sortie de commutation	pnp, 200 mA, NC
Chute de tension (max.)	2 V (200 mA)
Zone de détection, plage de mesure, seuils de tolérance	
Distance de commutation (SN)	40 mm
Plaque de mesure standardisée	120 x 120 x 1 mm
Hystérésis de commutation (max.)	< 3 … < 15 %
Temps de réponse	
Fréquence de commutation	65 Hz
Conditions environnementales	
Température ambiante de fonctionnement	-25 … +70 °C
Indice de protection	IP 67
Raccordement électrique	
Raccordement	Câble, 2,0 m (Extrémité libre)

Plus d'informations/d'accessoires	https://www.di-soric.com/200386

© di-soric . Sous réserve de modifications . 27.06.2026 . Page 2 (2)