BEK-FL250/250-R50-G5T-IBS

Flächenbeleuchtung
Area light
Éclairage de surfaces

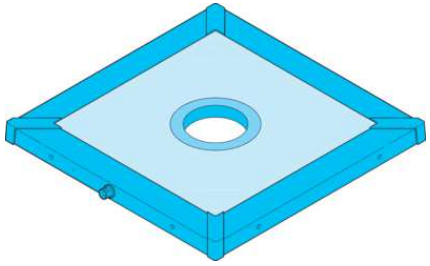

di-soric GmbH & Co. KG
Steinbeisstraße 6
DE-73660 Urbach
Germany
Tel: +49 (0) 7181/9879-0
info@di-soric.com · www.di-soric.com

212691

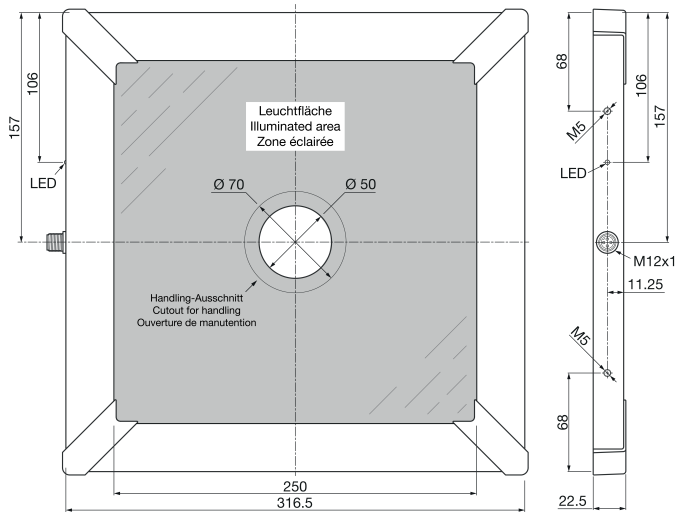

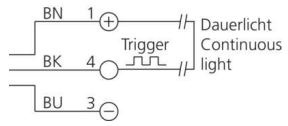

BK : schwarz / black / noir
BN : braun / brown / marron BU : blau / blue / bleu

Technische Daten	Technical data	Caractéristiques techniques	+20°C, 24 V DC
Leuchtfläche	Illuminated area	Surface d'éclairage	250 x 250 mm
Betriebsspannung	Service voltage	Tension de service	24 V DC … ± 1,2 V (Supply Class 2) / 24 V DC … ± 1.2 V (Supply Class 2) / 24 V DC … ± 1,2 V (Supply Class 2)
Leerlaufstrom (max.)	No-load current (max.)	Courant de marche à vide (max.)	800 mA (24 V DC)
Leistung	Power	Puissance	19 W
Umgebungstemperatur Betrieb	Ambient temperature during operation	Température ambiante de fonctionnement	0 … +40 °C
Schutzart	Protection type	Indice de protection	IP 20
Risikogruppe (DIN EN 62471)	Risk group (DIN EN 62471)	Groupe de risque (DIN EN 62471)	Freie Gruppe / Free group / Groupe libre
Schutzklasse	Protection class	Classe de protection	III, Betrieb an Schutzkleinspannung / III, operation on protective low voltage / III, utilisation en très basse tension de sécurité

Stand 17.04.26, Änderungen vorbehalten
As of 04/17/26, subject to change
État 17.04.26, sous réserve de modifications

c UL us LISTED
IND. CONT. EQ. 29W7

Supply Class 2 Enclosure Type 1
The safety functions were not evaluated by UL. Listing is accomplished according to requirements of Standard UL 60947, general use applications.

Sicherheitshinweise	Safety instructions	Consignes de sécurité
Allgemeiner Sicherheitshinweis WARNUNG! Kein Sicherheitsbauteil gemäß 2006/42/EG und EN 61496-1 /-2! Darf nicht zum Personenschutz eingesetzt werden! Nichtbeachtung kann zu Tod oder schwersten Verletzungen führen! Nur bestimmungsgemäß verwenden!	**General safety notice** WARNING! Not a safety component pursuant to 2006/42/EG and EN 61496-1/-2! May not be used for personal protection! Non-compliance can lead to death or serious injuries! Only use as directed!	**Consigne de sécurité générale** AVERTISSEMENT ! Ce produit n'est pas un composant de sécurité au sens des règlementations 2006/42/CE et NF EN 61496-1/-2 ! Ne pas l'utiliser pour la protection des personnes ! Le non-respect de cette consigne peut entraîner la mort ou des blessures graves ! N'utiliser le produit que selon son utilisation conforme !

BEK-FL250/250-R50-G5T-IBS

背光源

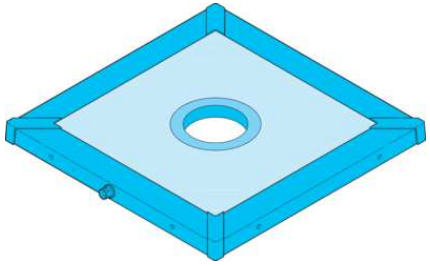

di-soric GmbH & Co. KG
Steinbeisstraße 6
DE-73660 Urbach
Germany
Tel: +49 (0) 7181/9879-0
info@di-soric.com · www.di-soric.com

212691

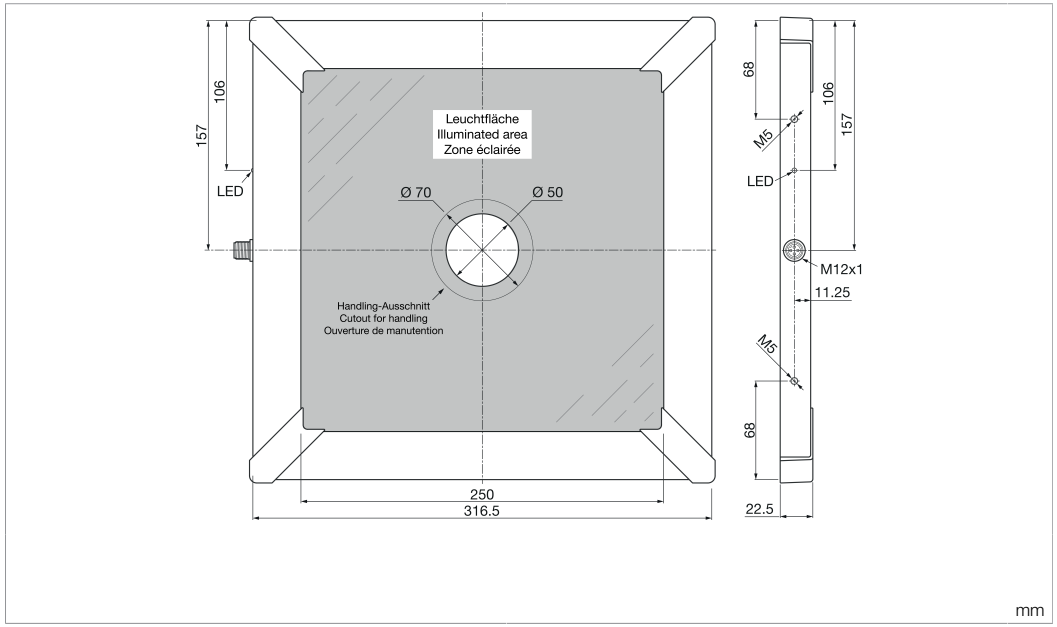

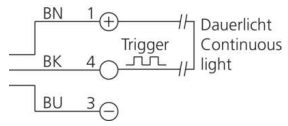

BK：黑色
BN：棕色
BU：蓝色

技术数据	+20°C, 24 V DC
发光面	250 x 250 mm
工作电压	24 V DC … ± 1.2 V (Supply Class 2)
空载电流（最大）	800 mA (24 V DC)
功率	19 W
工作环境温度	0 … +40 °C
防护等级	IP 20
风险组 (DIN EN 62471)	无危险类
防护等级	Ⅲ，在安全特低电压下工作

版本 26.04.17，保留变更权

Supply Class 2 Enclosure Type 1
The safety functions were not evaluated by UL. Listing is accomplished according to requirements of Standard UL 60947, general use applications.

IND. CONT. EQ.
29W7

安全提示

一般安全提示
警告！没有符合 2006/42/EU 和 EN 61496-1 /-2 标准的安全结构件！不得用于人身安全保护！不遵守规定会导致死亡或重伤危险！仅按规定使用！

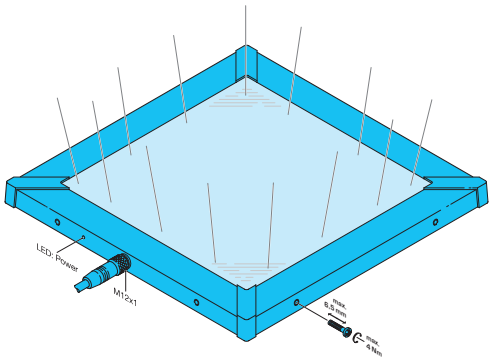

Flächenbeleuchtung

Nicht dauerhaft in den Lichtstrahl blicken!

Diese Beleuchtung erzeugt eine sichtbare oder unsichtbare Strahlung, welche bei dauerhafter Einwirkung schädlich sein kann!

Wärmekonvektion gewährleisten!

Die Erwärmung der Beleuchtung hat einen direkten Einfluss auf die Alterung/Lebensdauer der Beleuchtungs-LEDs! Je höher die Temperatur, desto stärker die Alterung.

-Beleuchtung nicht abdecken

- Beleuchtungsintensität an die Applikation anpassen (überschüssige Lichtstärke vermeiden)

- Dauerlicht reduzieren/vermeiden (Triggerfunktion nutzen)

- Beleuchtung bei längerer Nichtnut zung abschalten

Betriebswärme folgendermaßen abführen:

- Montage an eine kühlende Fläche (Maschinenkörper)

- Montage an einen externen Kühlkör per

Regelmäßige Reinigung!

Starke Verschmutzung verhindert den Lichtaustritt und erhöht die Wärmeentwicklung.

Back light

Do not look into the light beam for a prolonged period of time!

This light produces radiation which may or may not be visible and prolonged exposure may be harmful!

Ensure heat convection!

The heating of the light has a direct impact on the ageing/lifetime of the light LEDs! The higher the temperature, the faster the ageing process.

- Do not cover the light

- Adapt the light intensity to the application (avoid excessive light intensity)

- Reduce/avoid continuous light (use trigger function)

- Switch off light when it is not being used for longer periods of time

Dissipate operating heat as follows:

- Install on a cool surface (machine structure)

- Install on an external cooling element

Clean on a regular basis!

Heavy contamination prevents light emission and increases heat development.

Rétro-éclairage

Ne pas regarder le rayon lumineux pendant une période de temps prolongée!

Cette lumière produit des radiations qui pourraient ou ne pourraient pas être visibles et une exposition prolongée peut être nuisible!

Protéger de l‘émission de chaleur!

La chaleur émise par la lumière a un effet directe sur le vieillissement/la durée de vie des LED! Plus la température s‘élève, plus rapide est le processus de vieillissement.s

- Ne pas couvrir la lumière

- Adapter l‘intensité luminese en fonction de la nécessité de l‘application (éviter l‘excès d‘intensité lumineuse)

- Réduire/éviter l‘éclairage continu (utiliser la fonction de déclenche ment)

- Éteindre l‘éclairage lorsqu‘il n‘est pas utilisé pendant de longues périodes

Dissiper la chaleur d‘émission comme suit:

- Installer sur une surface froide (structure de la machine)

- Installer sur un élement refroidissant externe

Nettoyer régulièrement

L‘encrassement entrave la bonne émission de l‘éclairage et accroît l‘émission de chaleur.