214917
OS33-IMN-T4
Einweglichtschranke, Sender

- Kompakte Bauform
- Hohe Reichweite
- Hohe Funktionsreserve
- LED infrarot mit großem Lichtfleck

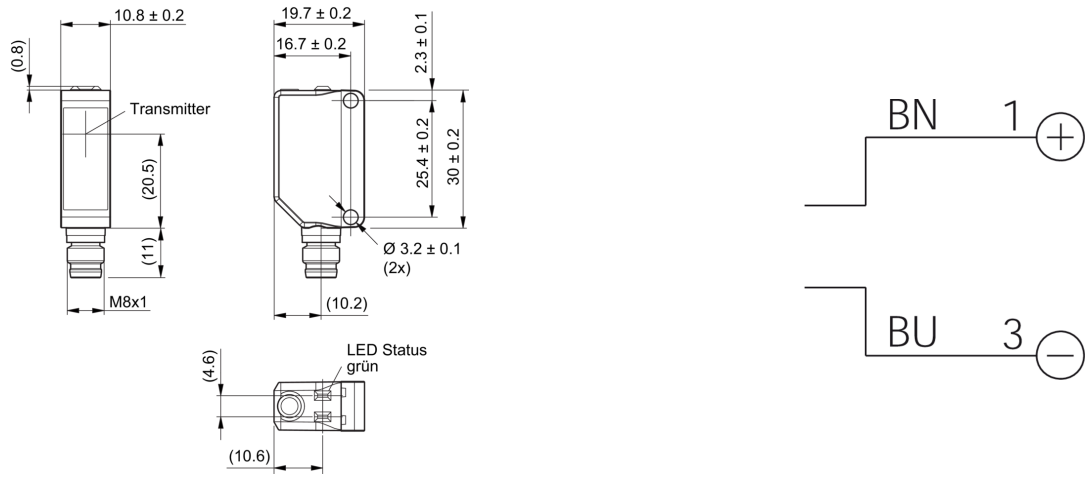

BN: braun BU: blau

Funktion

Technische Daten (typ.)	+20°C, 24 V DC
Elektrische Merkmale	
Betriebsspannung	10 … 30 V DC
Leerlaufstrom (max.)	< 20 mA
Verpolschutz	Ja
Kurzschlussschutz	Ja
Mechanische Merkmale	
Gehäuseabmaße	31 x 20 x 11 mm
Gehäuselänge	20 mm
Gehäusehöhe	31 mm
Gehäusebreite	11 mm
Gehäusematerial	Kunststoff
Material	Kunststoff (Fenster / Optik)
Gewicht	5 g
Zertifizierungen, Zulassungen	
Schutzklasse	III
Zulassungen	UL

214917
OS33-IMN-T4
Einweglichtschranke, Sender

Technische Daten (typ.)	+20°C, 24 V DC
Allgemeine Merkmale	
Funktionsprinzip	Einweglichtschranke
Auswertung	digital
Bauform	Quader
Bestehend aus	Sender
Ausgang, Eingang, Schnittstelle	
Spannungsfall (max.)	1 V
Optische Daten	
Lichtquelle	LED
Farbe	Infrarot
Wellenlänge	850 nm
Erfassungsbereich, Messbereich, Toleranzgrenzen	
Reichweite	0 … 15000 mm
Anzeige, Bedienung	
Empfindlichkeitseinstellung	keine Einstellelemente
Anzeige	LED grün - Status
Umgebungsbedingungen	
Umgebungstemperatur Betrieb	-25 … +60 °C
Schutzart	IP 67
Elektrischer Anschluss	
Anschluss	Stecker, M8, 4-polig
Zubehör	
Anschlusskabel	TK … /4

Weitere Informationen / Zubehör	https://www.di-soric.com/214917

© di-soric . Änderungen vorbehalten . 24.09.2026