214913
OR33-RSN-PT-G3-T4
Reflexionslichtschranke

- Kompakte Bauform
- Hohe Reichweite
- Gegentaktausgang mit pnp- oder npn-Funktion
- Hell-/Dunkelschaltung umschaltbar
- IO-Link
- Messfunktion

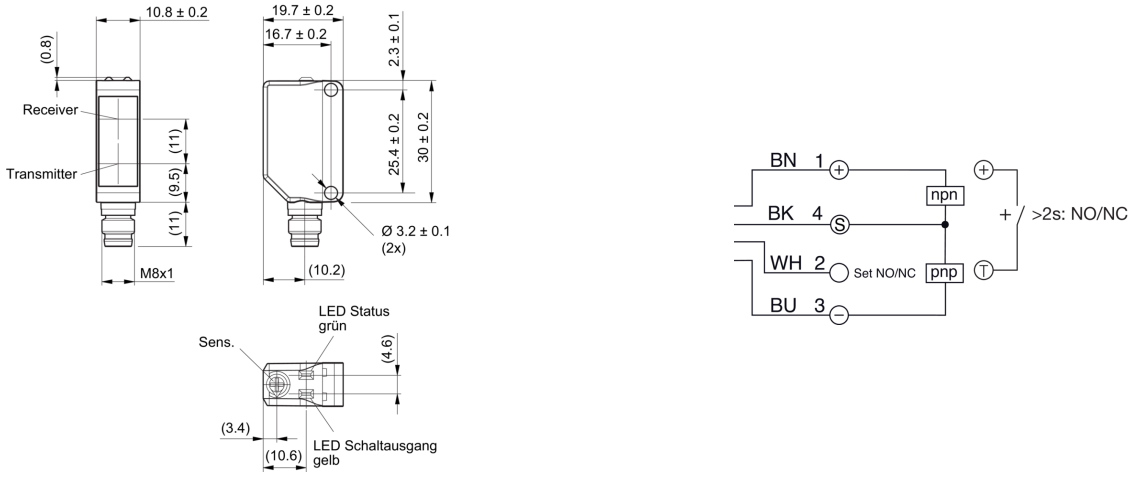

BK: schwarz BN: braun BU: blau WH: weiß

Funktion

IO-Link

Technische Daten (typ.)	+20°C, 24 V DC
Elektrische Merkmale	
Betriebsspannung	10 … 30 V DC
Leerlaufstrom (max.)	< 30 mA
Verpolschutz	Ja
Kurzschlussschutz	Ja
Mechanische Merkmale	
Gehäuseabmaße	31 x 20 x 11 mm
Gehäuselänge	20 mm
Gehäusehöhe	31 mm
Gehäusebreite	11 mm
Gehäusematerial	Kunststoff
Material	Kunststoff (Fenster / Optik)
Gewicht	5 g
Zertifizierungen, Zulassungen	
Schutzklasse	III
Zulassungen	UL

214913
OR33-RSN-PT-G3-T4
Reflexionslichtschranke

Technische Daten (typ.)	+20°C, 24 V DC
Allgemeine Merkmale	
Funktionsprinzip	Reflexionslichtschranke
Auswertung	digital
Bauform	Quader
Ausgang, Eingang, Schnittstelle	
Schaltausgang	Gegentakt, 100 mA, NO/NC, umschaltbar
Spannungsfall (max.)	1 V
Schnittstelle	IO-Link (V1.1, COM2 38,4 kBd, Smart Sensor Profile)
Optische Daten	
Lichtquelle	LED
Farbe	Rot
Wellenlänge	620 nm
Lichtfleckgröße	Ø 95 mm (bei 2500 mm Abstand)
Erfassungsbereich, Messbereich, Toleranzgrenzen	
Reichweite	100 … 5000 mm
Reichweite bei Betrieb mit	■ 3000 mm (R 42) ■ 1400 mm (R 19 x 54) ■ 1500 mm (RFP 50)
Bezugsreflektor	Ø 84 mm, R 84
Anzeige, Bedienung	
Empfindlichkeitseinstellung	Potentiometer oder IO-Link
Anzeige	LED grün - Status, gelb - Schaltausgang 1
Zeitverhalten	
Schaltfrequenz	1000 Hz
Umgebungsbedingungen	
Umgebungstemperatur Betrieb	-25 … +60 °C
Schutzart	IP 67
Elektrischer Anschluss	
Anschluss	Stecker, M8, 4-polig
Zubehör	
Anschlusskabel	TK … /4

Typisches Ansprechverhalten (weiß 90%)

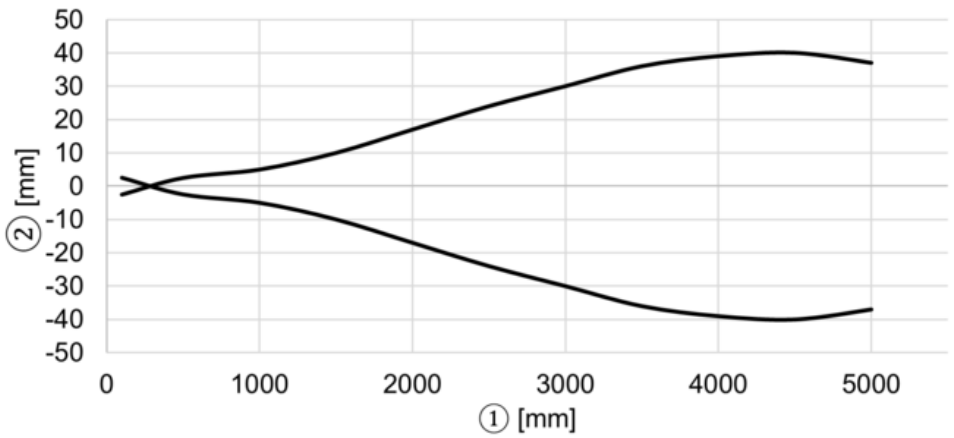

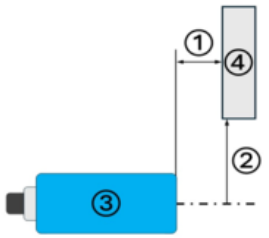

1) Abstand Sensor / Normmessplatte (mm)
2) Versatz (mm)
3) Sensor
4) Normmessplatte

© di-soric . Änderungen vorbehalten

214913
OR33-RSN-PT-G3-T4
Reflexionslichtschranke

Typische Funktionsreserve (Reflektor R84)

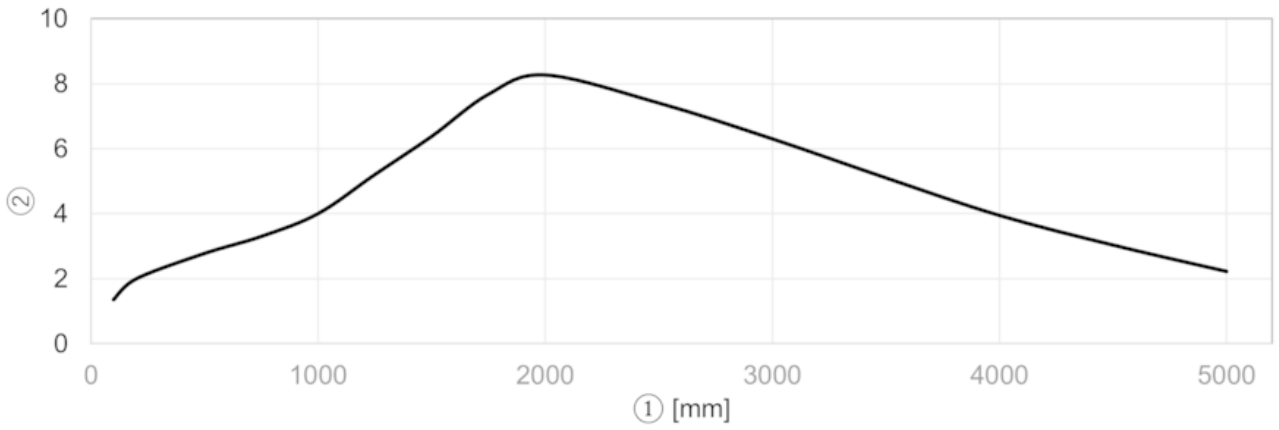

1) Abstand Sensor / Objekt (mm)
2) Funktionsreserve

Weitere Informationen / Zubehör	**https://www.di-soric.com/214913**

© di-soric . Änderungen vorbehalten